Direct current electronic drivers
Alimentatori elettronici in corrente continua

Made in Italy

constant CURRENT | constant VOLTAGE

RIPPLE FREE | Pst LM ≤ 1 SVM ≤ 0,4

IS 15885 (Part 2 / Sec 13) (5) R - 41049751 | UL-CLASS2 (3) CSA-LVLE | (6) | (6) | (4) | EL | SELV 60V

NOT INTENDED FOR END-USER

1÷2kV DIFF. 2kV COMM. | COOKER HOOD | SEC. SWITCH | SAFETY PROTECTIONS

Rated Voltage
Tensione Nominale
110 ÷ 127 V (3)
220 ÷ 240 V (7)

Frequency
Frequenza
50-60 Hz

AC Operation range
Tensione di utilizzo AC
100 ÷ 264 V

DC Operation range
Tensione di utilizzo DC
(see page info15)
176 ÷ 264 V

Power - Potenza
0 ÷ 22 W

iTHD
≥ 90% (1)

Output current ripple
≤ 3% (1)

Standards compliance
CSA C22.2 no. 223
EN 55015
EN 60335-1
EN 61000-3-2
EN 61000-3-3
EN 61347-1
EN 61347-2-13
EN 61547
EN 62384
UL 1310
VDE 0710 T14

Max. pcs for CB B16A
(see page info17)
27 pcs

In rush current
27A 250µsec

Article Articolo	Code Codice	P out W	V out DC(1)	I out DC	U out V	ta °C	tc °C	λ max. Power Factor	η max. Efficiency(1)
DC 17W 350mA WU S (6)	122246	17 (12(3))	3...47	350 mA cost.	49	-25...+50	80	0,55 C - 0,60 C(7)	> 84 %
DC 20W 500mA WU S (6)	122248	20 (12(3))	3...40	500 mA cost.	45	-25...+45	80	0,55 C - 0,60 C(7)	> 86 %
DC 12W 700mA WU (4)	122233	12 (12(3))	2...18,5	700 mA cost.	21	-25...+50	70	0,54 C - 0,65 C(7)	81 %
DC 17W 700mA WU (3)(4)	122234	17 (12(3))	2...24	700 mA cost.	27	-25...+50	70	0,60 C	83 %
DC 22W 1050mA WU (3)(4)	122236	22 (12(3))	2...21	1,05 A cost.	25	-25...+45	75	0,60 C	85 %
DC 18W 1400mA WU (4)	122242	18 (12(3))	2...14	1,4 A cost.	15	-25...+45	80	0,54C - 0,65C(7)	82 %

(1) Referred to V_{in} = 230 V, 100% load - Riferito a V_{in} = 230 V, carico 100%
(5) 122246BIS - 122248BIS - 122233BIS - 122234BIS - 122236BIS - 122242BIS:
order codes for BIS marked products - codici di ordine per i prodotti marchiati BIS

Light output level in DC operation: Factory default 100% EOFi=1
Livello di emissione luminosa in funzionamento DC: Impostazioni di fabbrica 100% EOFi=1

IP 20 | SCREW FIXING | Ø48 1,89"

Weight - Peso:
gr. 106 / 3,75 oz.
Pcs - Pezzi 30

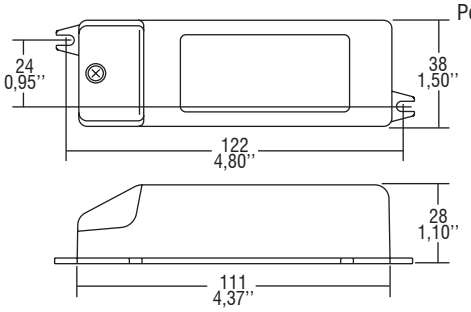

Wiring diagram - Schema di collegamento
(Max. LED distance on page info8 - Massima distanza LED a pagina info8)

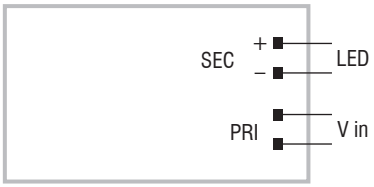

Features
- **Double output impedance for use in household electrical appliances.**
- Suitable for professional luminaries for stage lighting and studios or similar.
- IP20 independent driver, for indoor use.
- Class II protection against electric shock for direct or indirect contact.
- Current regulation ±5% including temperature variations.
- Supplied with terminal cover and cable retainer.
- Input and output terminal blocks on the same side (wire cross-section up to 2,5 mm²/ AWG13).
- Single terminal block on primary and secondary circuits.
- Clamping screws on primary and secondary circuits for cables with diameter: min. 3 mm - max. 6 mm.
- Driver can be secured with slot for screws.
- Protections:
  - against overheating and short circuits;
  - against mains voltage spikes;
  - against overloads.

Caratteristiche
- **Doppia impedenza d'uscita per l'utilizzo in apparecchi elettrodomestici.**
- Idoneo per apparecchi d'illuminazione professionale per luci di scena, studi o similari.
- Alimentatore indipendente IP20, per uso interno.
- Protetto in classe II contro le scosse elettriche per contatti diretti e indiretti.
- Corrente regolata ±5% incluse variazioni di temperatura.
- Fornito di coprimorsetto e serracavo.
- Morsetti di entrata e uscita sullo stesso lato (sezione cavo fino a 2,5 mm²/ AWG13).
- Singola morsettiera su primario e secondario.
- Serracavo su primario e secondario per cavi di diametro: min. 3 mm - max. 6 mm.
- Fissaggio dell'alimentatore tramite asole per viti.
- Protezioni:
  - termica e cortocircuito;
  - contro le extra-tensioni di rete;
  - contro i sovraccarichi.

7 YEARS WARRANTY 3% FAILURE RATE | 10 YEARS WARRANTY 5% FAILURE RATE

PRODUCER'S LIABILITY TCI | COVERED WITH ELECTRONIC WARRANTY 10 YEARS ACCORDING TO TCI CATALOGUE CONDITIONS