BRUMBERG

LED-Erdspießstrahler 230V, IP66

Artikel-Nr. 60118183

Licht.
Für Generationen.

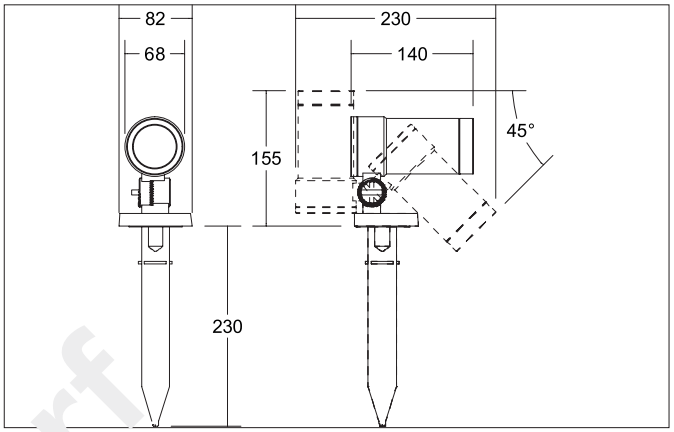

Entwurf

Ausschreibungstext
Runder LED-Erdspießstrahler, 230 V AC, IP66, Einbauöffnung Einbautiefe mm, mit rotationssymmetrisch tief-breit-strahlender Lichtstärkeverteilung. Optimale Lichtverteilung durch eine Glas transparent Abdeckung. Bemessungslichtstrom 1.300 lm, Bemessungsleistung 12,3 W Lichtfarbe warmweiß, ähnlichste Farbtemperatur (CCT) 3.000 K, allgemeiner Farbwiedergabeindex CRI > 80, Zulässige Umgebungstemperatur (ta): -20 °C - +25 °C, Schutzklasse (EN 61140): I, Schutzart (DIN EN 60529): IP66, Stoßfestigkeitsgrad nach IEC62262: IK06, inkl. Konverter zum Anschluss an 230 V-Netzspannung, schaltbar, 2.000 mm Anschlussleitung und Stecker. Mit elektronischem Betriebsgerät, schaltbar . Das Produkt erfüllt die grundlegenden Anforderungen der anwendbaren EU-Richtlinien und des Produktsicherheitsgesetzes und trägt die CE-Kennzeichnung.

Artikeldaten	
Artikel-Nr.	60118183
GTIN	4251433947806
Kurzbeschreibung	LED-Erdspießstrahler 230V, IP66
Material	Aluminium / Klarglas
Farbe	schwarz
Form	rund
Außendurchmesser	68 mm
Aufbauhöhe	330 mm
Lieferumfang	inkl. Konverter zum Anschluss an 230 V-Netzspannung, schaltbar, 2.000 mm Anschlussleitung und Stecker.
Nettogewicht	0,000 kg

Stand 15.10.2021 Alle technischen Daten sowie Gewichts- und Maßangaben basieren auf Bemessungswerten und wurden sorgfältig erstellt.
Technische Änderungen, die dem Fortschritt dienen, behalten wir uns jederzeit vor.
Produktabbildungen sind beispielhaft und können vom Original abweichen.
Irrtümer vorbehalten.
Bestellung erfolgt zu unseren Allgemeinen Verkaufsbedingungen unter www.brumberg.com/de/agb/allgemeine-verkaufsbedingungen/

BRUMBERG

LED-Erdspießstrahler 230V, IP66

Artikel-Nr. 60118183

Licht.
Für Generationen.

Lichttechnik	
Farbtemperatur	3000 K
Lichtfarbe	weiß
Lichtstrom	1.300 lm
Farbwiedergabe	CRI > 80
Reflektor	hochglänzend
Abstrahlwinkel	24 °
Lichtverteilung	symmetrisch

Betriebstechnik Leuchten	
Systemleistung	12,3 W
Spannungsart	AC
AC Nennspannung max.	230 V
Frequenz max.	50 Hz
Leuchtmittel	LED
Schutzklasse	I
Schutzart raumseitig	IP66
Ansteuerung	schaltbar

Montagetechnik	
Montageart	Anbaumontage
Montageort	Bodenmontage
Verstellbarkeit	schwenkbar
Schwenkwinkel	120°
Drehwinkel	350°
Schlagfestigkeit	IK06
Werkstoff der Abdeckung	Glas transparent

Logistische Daten	
Bruttogewicht	0 kg
Breite Verpackung	0 mm
Höhe Verpackung	0 mm
Länge Verpackung	0 mm

Lieferbares Zubehör	

Entwurf

Stand 15.10.2021 Alle technischen Daten sowie Gewichts- und Maßangaben basieren auf Bemessungswerten und wurden sorgfältig erstellt.
Technische Änderungen, die dem Fortschritt dienen, behalten wir uns jederzeit vor.
Produktabbildungen sind beispielhaft und können vom Original abweichen.
Irrtümer vorbehalten.
Bestellung erfolgt zu unseren Allgemeinen Verkaufsbedingungen unter www.brumberg.com/de/agb/allgemeine-verkaufsbedingungen/