CWS 250A
Winkel-Steckanschluss

für alle 1-Leiter-Kunststoffkabel, für Außenkonus-Systeme Typ A

Cellplux Winkel-Kabelsteckanschlüsse CWS eignen sich zum Anschluss aller kunststoffisolierten Einleiterkabel (PE, VPE, EPR) mit unterschiedlichen Leitschichten (graphitiert, abzieh- oder abschälbar) sowie Schirmgestaltungen (Draht- oder Bandschirm) an Schaltanlagen und Transformatoren für maximale Netzspannung bis 24 kV mit Gerätesteckanschlüssen für Außenkonus-Systeme Typ A nach EN 50180 und EN 50181.

Eigenschaften
- Mit kapazitivem Messpunkt
- Stückgeprüft
- Berührungssicher durch äußere Leitschicht aus leitfähigem EPDM
- Mantelfehlerprüfung des Kabels in aufgestecktem Zustand möglich
- Sowohl für Cu- als auch für Al-Leiter
- Schnelle, einfache und sichere Montage
- Mehrbereichsanwendung durch integrierten Schraubkabelschuh

Anwendung/Eignung
- Innenraum

Spannungsebene
- U_0/U (U_m) 6/10 (12) kV - 12,7/22 (24) kV

Prüfnormen
- CENELEC HD 629.1 (DIN VDE 0278, Teil 629-1)

Lagerzeit/Haltbarkeit
- Unbegrenzt lagerfähig

Maße

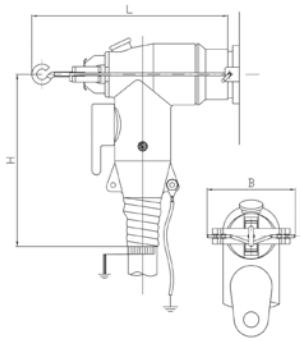

Lieferumfang
Satz von 3 Kabelsteckteilen, Silikon-Feldsteuerelemente, Erdungs-Set, Schraubkabelschuh für Hauptleiter, Montagekleinmaterial, Montageanleitung

Optionales Zubehör: Erdungsgarnitur Typ EGA für Kabel mit Bandschirm (siehe Verbindungstechnik)
Hinweis: Winkel-Steckanschlüsse für alternative Querschnitte und für Leiter Klasse 5 auf Anfrage

Typ		L mm	B mm	H mm	min. Ø über Aderisolierung nach Entfernen der äußeren Leitschicht mm	12 kV	17,5 kV	24 kV	Art.-Nr.
						Nennquerschnitt mm²			
U_0/U (U_m) 6/10 (12) kV - 12,7/22 (24) kV									
CWS 250A 24kV	16-95 M EGA	200	80	178	14,7	50 - 95	25 - 95	16 - 95	295167
	70-150 M EGA	200	80	178	19,9	120 - 150	95 - 150	70 - 150	293792