LED-Tape WEISS-WEISS

Bemerkung

LED-Tape: Watt/Meter → Gesamtwattage ausrechnen
Wattage LED-Treiber > Gesamtwattage LED-Tape

Available on the App Store

Get it on Google play

Optional auch möglich: bis zu drei LED-Treiber an einem CASAMBI ASD DALI, über die Steuerung werden dann die LED-Tapes geschaltet wie ein LED-Tape (synchron). Verdrahtung siehe „LED-Tape weiß"

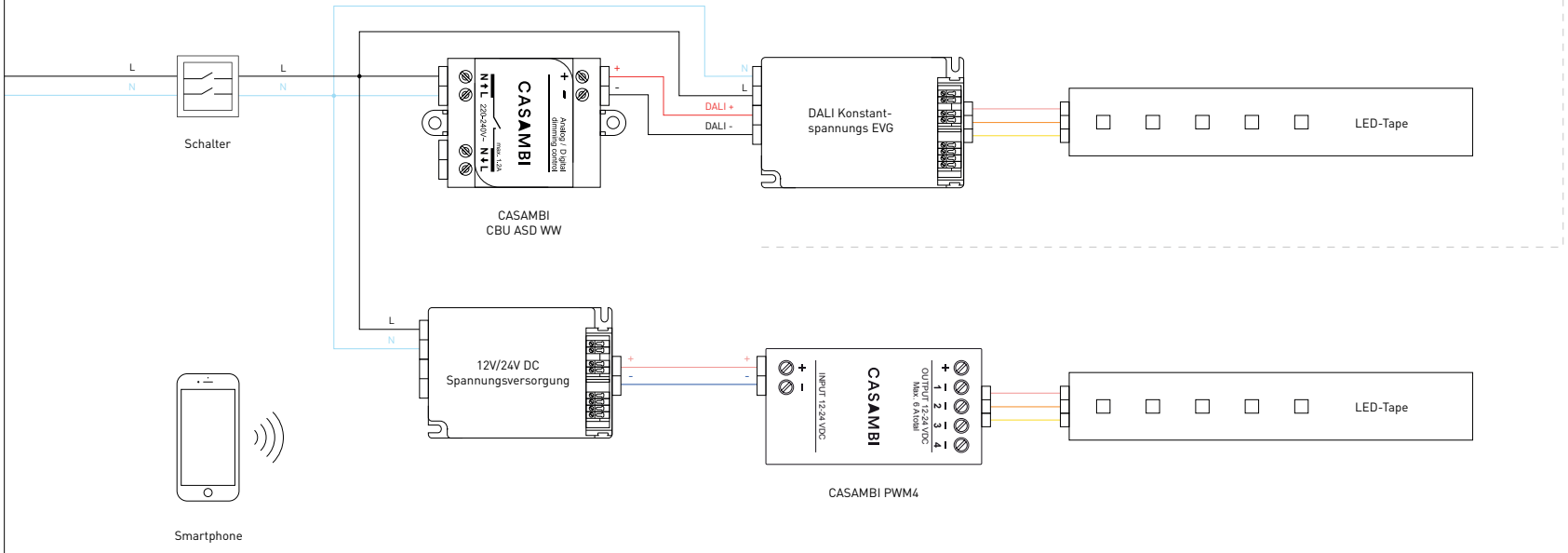

Casambi Verdrahtung im Video

zum Casambi ASD WW

zum Casambi PWM4