Präsenzschalter - Professional Line

HF 180

COM1 - weiß
EAN 4007841 032883
Art.-Nr. 032883

high-frequency sensor 180° | max. 8 m | 2000 W max. (LED-ready) | IP20 | 2 - 1000 lux | 30 sec - 30 min | indoor sensor | energy saving | manufacturer's warranty steinel-professional.de/garantie | CE

Funktionsbeschreibung

Erfasst auch sicher durch Trennwände. Präsenzschalter HF 180. Die Hochfrequenz-Sensorik erfasst schnell und temperaturunabhängig jede Bewegung – auch durch Trennwände z. B. in Büros, Vorräumen oder Toilettenanlagen. 180° Erfassungswinkel, bis zu 8 m Reichweite. Intelligente Technologie, hochkarätiges Design, einfache 3-Draht-Montage.

Technische Daten

Abmessungen (L x B x H)	30 x 80 x 80 mm
Herstellergarantie	5 Jahre
Einstellungen via	Fernbedienung, DIP-Schalter, Potis, Smart Remote
Mit Fernbedienung	Nein
Variante	COM1 - weiß
VPE1, EAN	4007841032883
Ausführung	Präsenzmelder
Anwendung, Ort	Innenbereich
Anwendung, Raum	Einzelbüro, Flur / Gang, Funktionsraum / Nebenraum, Teeküche, Treppenhaus, WC / Waschraum, Innenbereich
Farbe	Weiß
Farbe, RAL	9010
Inkl. Eckwandhalter	Nein
Montageort	Wand
Montageart	Unterputz, Wand

Kapazitive Belastung in µF	176 µF
Sensortechnologie	Hochfrequenz
Montagehöhe	1,20 – 2,20 m
Montagehöhe max	2,20 m
optimale Montagehöhe	1,2 m
HF-Technik	5,8 GHz
Erfassung	ggf. durch Glas, Holz und Leichtbauwände
Erfassungswinkel	180 °
Öffnungswinkel	140 °
Unterkriechschutz	Ja
segmentweise Ausblendung	Nein
Elektronische Skalierbarkeit	Ja
Mechanische Skalierbarkeit	Nein
Reichweite Radial	r = 8 m (101 m^2)
Reichweite Tangential	r = 8 m (101 m^2)
Schaltzonen	96 Schaltzonen

HF 180

COM1 - weiß
EAN 4007841 032883
Art.-Nr. 032883

Technische Daten

Schutzart	IP20
Umgebungstemperatur	0 – 40 °C
Werkstoff	Kunststoff
Netzanschluss	220 – 240 V / 50 – 60 Hz
Schaltausgang 1, Ohmsch	2000 W
Schaltausgang 1, Anzahl LED/ Leuchtstofflampen	8 stk.
Leuchtstofflampen EVG	1000 W
Leuchtstofflampen unkompensiert	1000 VA
Leuchtstofflampen reihenkompensiert	400 VA
Leuchtstofflampen parallelkompensiert	500 VA
Schaltausgang 1, Niedervolt Halogenlampen	2000 VA
LED Lampen < 2 W	100 W
LED Lampen > 2 W < 8 W	300 W
LED Lampen > 8 W	600 W

Sendeleistung	< 1 mW
Funktionen	Normal- / Testbetrieb, Halb- / Vollautomatik, Taster aktiv / Taster inaktiv, Manuell ON / ON-OFF
Dämmerungseinstellung	2 – 1000 lx
Zeiteinstellung	30 s – 30 Min.
Grundlichtfunktion	Nein
Hauptlicht einstellbar	Nein
Dämmerungseinstellung Teach	Ja
Konstantlichtregelung	Nein
Vernetzung	Ja
Art der Vernetzung	Master/Master, Master/Slave
Vernetzung via	Kabel

Zubehör

EAN 4007841 034160	Adapterrahmen für IR/HF 180
EAN 4007841 034184	Adapterrahmen für IR/HF 180
EAN 4007841 034139	Adapterrahmen für IR/HF 180
EAN 4007841 559410	Service Fernbedienung RC8
EAN 4007841 009151	Smart Remote

HF 180

COM1 - weiß
EAN 4007841 032883
Art.-Nr. 032883

Sensorerfassungsbereich

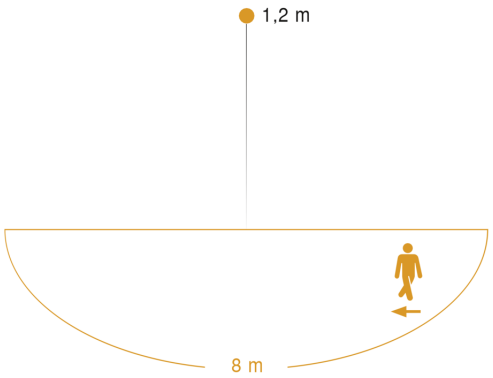

Mögliche Montagehöhe: 1,20 m – 2,20 m
Orange: tangential

Maßzeichnung

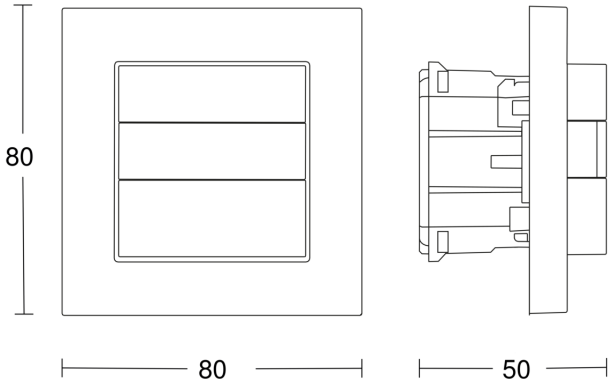

Schaltplan Master

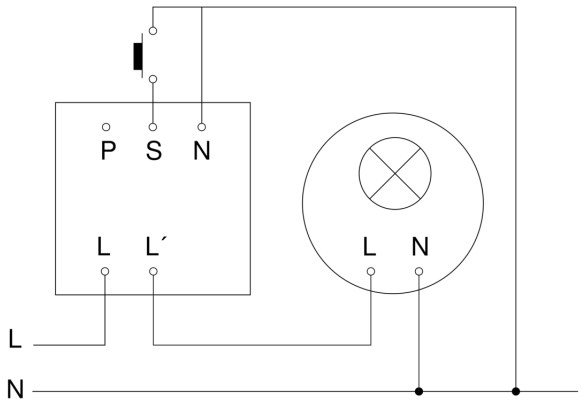

HF 180

COM1 - weiß
EAN 4007841 032883
Art.-Nr. 032883

Schaltplan Master-Master Vernetzung

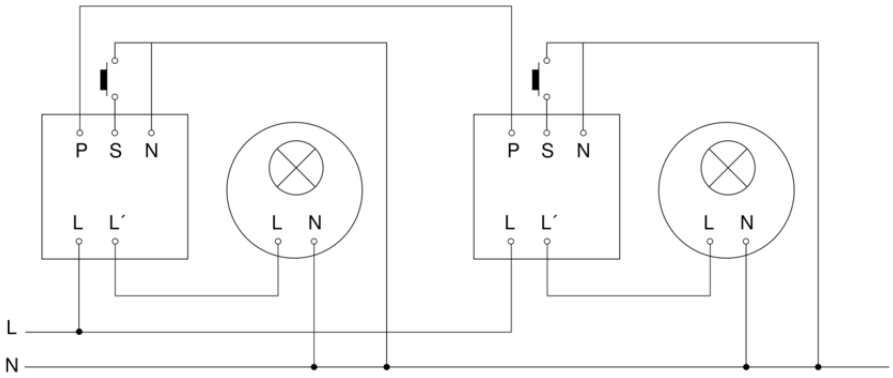
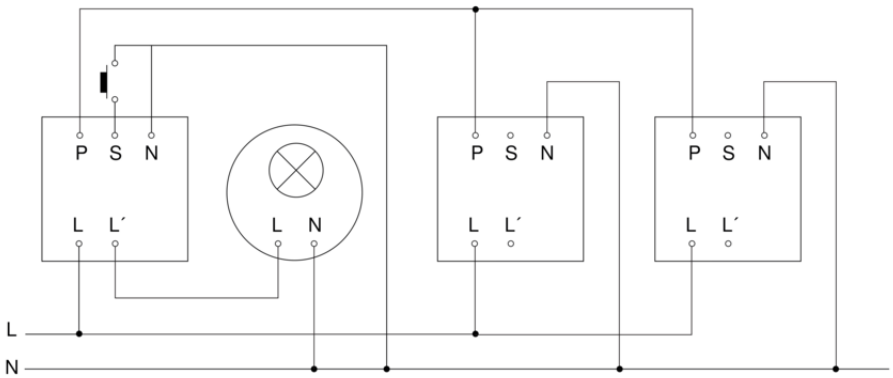
Schaltplan Master-Slave Vernetzung