BRUMBERG

LED-Bodeneinbauleuchte HYBRIDE, V4A, IP67

Artikel-Nr. 14673223

Licht.
Für Generationen.

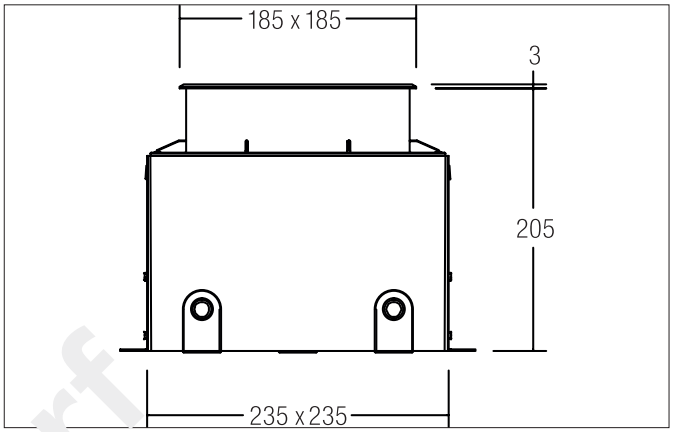

235x23 IP67 710lm 230V

Entwurf

Ausschreibungstext
LED-Bodeneinbauleuchte HYBRIDE, V4A, IP67, edelstahl, quadratisch. Einbaumontage, Bodenmontage Montageart: Einbaumontage, Montageort: Bodenmontage, Material: Edelstahl / Aluminium / Glas, Schutzart: nach DIN EN 60529: IP67, Schutzklasse: (EN 61140) I, Spannung: 230V AC 50Hz, Leistung: 10W, Anzahl der Leuchtmittel / Fassungen: 1.0 Stk, Lichtstrom: 710lm, Farbtemperatur: 3000 K, Lichtfarbe: weiß, Abstrahlwinkel: 115°, mit Betriebsgerät, Art der Dimmung: schaltbar .

Artikeldaten	
Name	LED-Bodeneinbauleuchte HYBRIDE, V4A, IP67
Material	Edelstahl / Aluminium / Glas
Farbe	edelstahl
Form	quadratisch
Einbautiefe	205 mm
Länge	185 mm
Breite	185 mm
Nettogewicht	3,664 kg

Lichttechnik	
Farbtemperatur	3000 K
Lichtfarbe	weiß
Lichtstrom	710 lm
Farbwiedergabe	CRI > 80
Abstrahlwinkel	115 °

Alle technischen Daten wie Lichttechnische-, Gewichts- und Maßangaben basieren auf Bemessungswerten und sind sorgfältig erstellt. Die möglich Toleranz der Farbtemperatur beträgt +/- 150K. Die Leistung und Lichtstrom unterliegen initial einer Toleranz von +/- 10%. Die Werte gelten, wenn nicht anders beschrieben, für eine Umgebungstemperatur von 25°C.

Stand 30.08.2021 Technische Änderungen und Irrtümer vorbehalten. Alle Preisangaben verstehen sich als unverbindliche Preisempfehlung (UVP) in Euro ohne MwSt.
Bestellung erfolgt zu unseren Allgemeinen Verkaufsbedingungen unter www.brumberg.com/de/agb/allgemeine-verkaufsbedingungen.

BRUMBERG

LED-Bodeneinbauleuchte HYBRIDE, V4A, IP67

Artikel-Nr. 14673223

Licht.
Für Generationen.

Betriebstechnik Leuchten	
Spannungsart	AC
Leuchtmittel	LED
Schutzklasse	I
Schutzart	IP67
Ansteuerung	schaltbar
Leuchtmittelwechsel möglich	ja
Energieeffizienzklasse	A++ bis A

Montagetechnik	
Montageart	Einbaumontage
Montageort	Bodenmontage
Verstellbarkeit	nicht verstellbar
Max. Belastung	1.000 kg
Überrollbar	Nein
Schlagfestigkeit	IK09
Prüfzeichen	V4A
Geeignet fuer Durchgangsverdrahtung	Ja

Logistische Daten	
Bruttogewicht	5,031 kg
Nettogewicht	3,66 kg
Breite Verpackung	2[illegible] mm
Höhe Verpackung	210 mm
Länge Verpackung	245 mm

Lieferbares Zubehör	

Entwurf

Alle technischen Daten wie Lichttechnische-, Gewichts- und Maßangaben basieren auf Bemessungswerten und sind sorgfältig erstellt. Die möglich Toleranz der Farbtemperatur beträgt +/- 150K. Die Leistung und Lichtstrom unterliegen initial einer Toleranz von +/- 10%. Die Werte gelten, wenn nicht anders beschrieben, für eine Umgebungstemperatur von 25°C.

Stand 30.08.2021 Technische Änderungen und Irrtümer vorbehalten. Alle Preisangaben verstehen sich als unverbindliche Preisempfehlung (UVP) in Euro ohne MwSt.
Bestellung erfolgt zu unseren Allgemeinen Verkaufsbedingungen unter www.brumberg.com/de/agb/allgemeine-verkaufsbedingungen.