theben

307150 01

DE LED-Strahler mit Bewegungsmelder

theLeda P12 WH/AL
1020941/1020942
theLeda P24 WH/AL
1020943/1020944

1. Grundlegende Sicherheitshinweise

WARNUNG
Lebensgefahr durch elektrischen Schlag oder Brand!
➢ Montage ausschließlich von Elektrofachkraft durchführen lassen!

⚠ Nur zur Installation außerhalb des Handbereichs vorgesehen.

⚠ Hohe Temperatur! Die Metallteile des Gerätes nicht berühren.

⚠ Zuerst Gerät anschließen, danach Potenziometereinstellungen vornehmen.

ⓘ Der LED-Strahler mit Bewegungsmelder (PIR) entspricht EN 60598-1 und EN 60669-2-1 bei bestimmungsgemäßer Montage.

2. Bestimmungsgemäße Verwendung

- Für Eingänge, Einfamilienhäuser, Gebäudefront, Hoteleingänge, Arztpraxen etc.
- Unter normalen Umgebungsbedingungen verwenden
- LED-Strahler dient zur Beleuchtung, abhängig von Anwesenheit und Helligkeit

ⓘ Leuchtmittel ist nicht austauschbar.
Bei Defekt gesamte Leuchte ersetzen!

Entsorgung

➢ Gerät umweltgerecht entsorgen.

3. Anschluss

WARNUNG
Lebensgefahr durch elektrischen Schlag oder Brand!
➢ Montage ausschließlich von Elektrofachkraft durchführen lassen!

➢ Spannung freischalten!
➢ Gegen Wiedereinschalten sichern!
➢ Spannungsfreiheit prüfen!
➢ Erden und kurzschließen!
➢ Benachbarte, unter Spannung stehende Teile abdecken oder abschranken.

Anschluss Standard

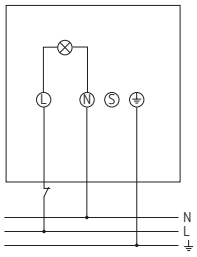

Zusätzliche Anschlussmöglichkeiten

⚠ Auf Polarität achten. Bei Nichtbeachten blinkt die Leuchte permanent.

⚠ Geräte im Master-Slave-Betrieb mit dem gleichen FI-Schutzschalter absichern.

⚠ Geräte mit PIR = Master, Geräte ohne PIR = Slave

Anschluss Master-Master

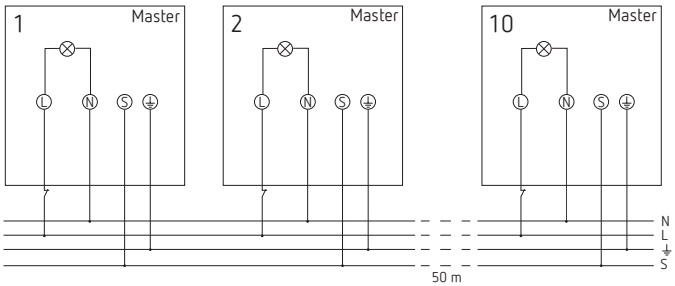

⚠ Die S-Verbindung muss in der selben Leitung mitgeführt werden wie die L- und N-Leitung.

⚠ Max. 10 Geräte als Master-Master schaltbar!

Es können mehrere Melder durch Verbinden der S-Klemme parallel geschaltet werden. Erfasst ein Melder Bewegung, schalten alle LED-Strahler ein.

Anschluss Master-Slave

ⓘ Optional: mit den Slave-Geräten 1020741 – 1020744

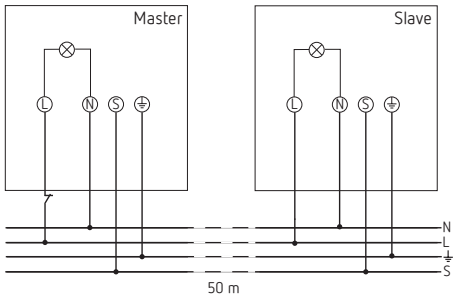

4. Montage

Installationshinweise

WARNUNG

Lebensgefahr durch elektrischen Schlag oder Brand!

➢ Montage ausschließlich von Elektrofachkraft durchführen lassen!

ⓘ Empfohlene Montagehöhe von 1,8 m - 2,5 m beachten!

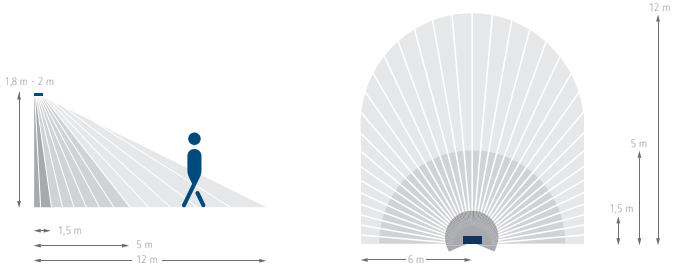

Da der LED-Strahler auf Temperaturschwankungen reagiert, nachfolgende Situationen vermeiden:
Den Bewegungsmelder (PIR) des LED-Strahlers nicht auf Gegenstände mit stark reflektierenden Oberflächen wie Spiegel etc. richten.

ⓘ Den Bewegungsmelder nicht in der Nähe von Wärmequellen wie Heizöffnungen, Klimaanlagen, Lampen etc. installieren.

ⓘ Den Bewegungsmelder nicht auf Objekte richten, die sich im Wind bewegen, wie Vorhänge, große Pflanzen etc.

ⓘ Bewegungsrichtung beim Testdurchlauf beachten.

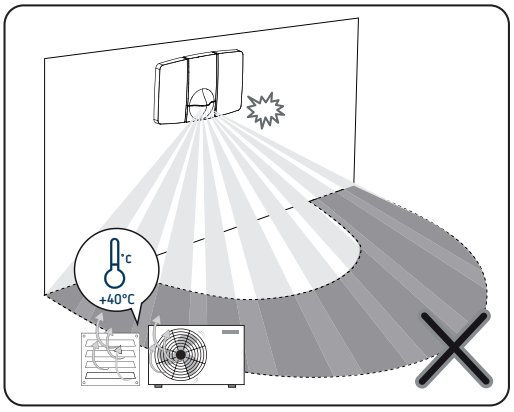

➢ Spannung freischalten.

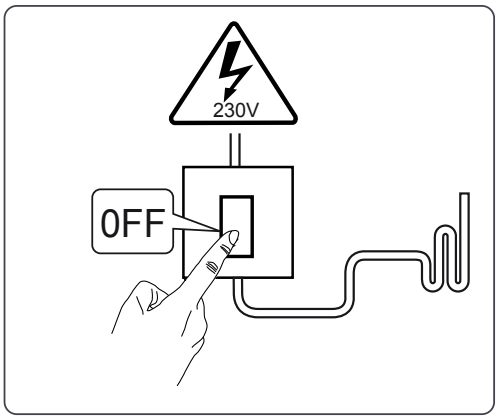

➢ Schraube lösen.

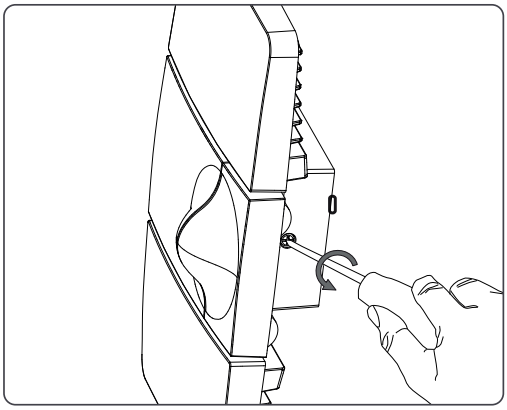

➢ Mit Schraubendreher Verrastungen lösen und LED-Strahler vom Sockel nehmen.

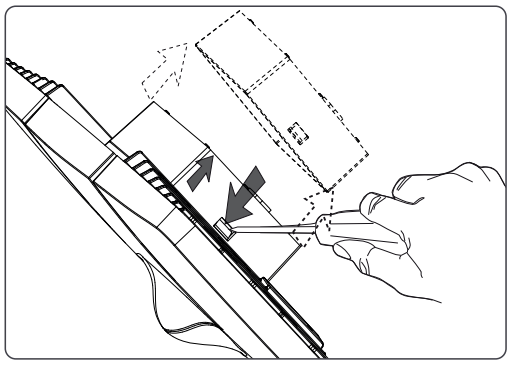

➢ Markierungen für die Löcher anbringen und Löcher bohren.

ⓘ Ggf. optionalen Eckwinkel oder Abstandsrahmen verwenden zur flexiblen Montage sowie der Kabeleinführung von der Seite oder oben/unten.

➢ Eckwinkel montieren (optional).

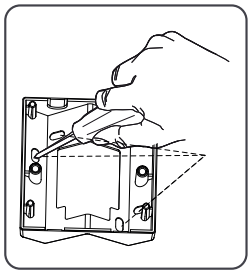

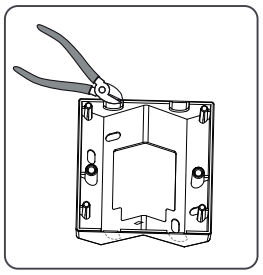

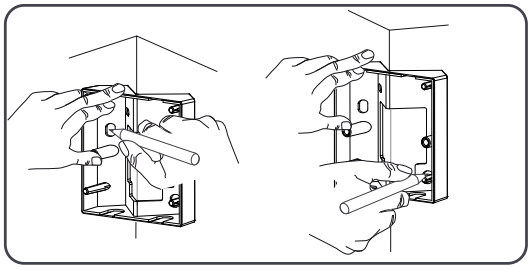

➤ Abstandshalter montieren (optional).

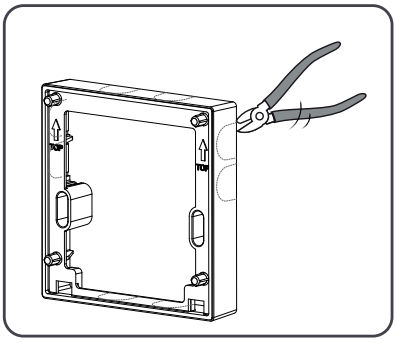

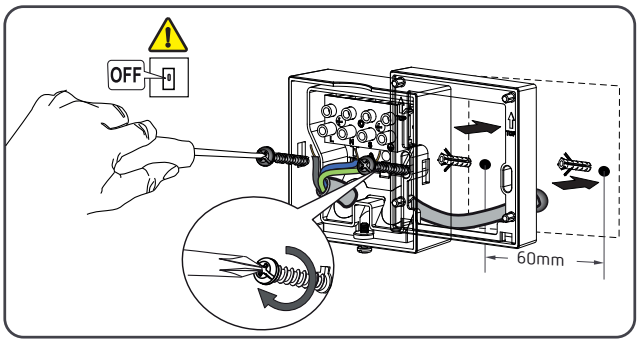

➤ Leitung durch die Dichtung des Sockels führen.
➤ Schrauben festdrehen.

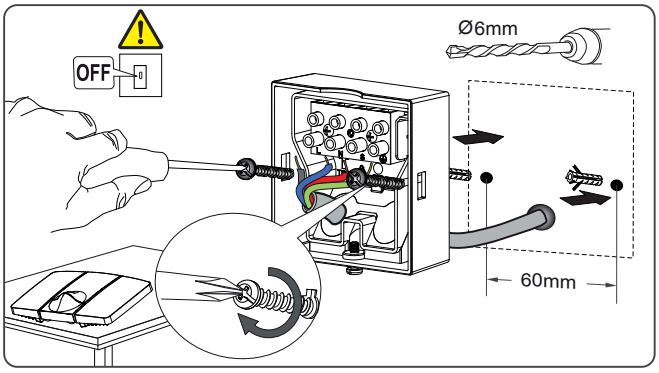

➤ Einzeladern an der entsprechenden Klemme anschließen.
➤ Schrauben festdrehen.

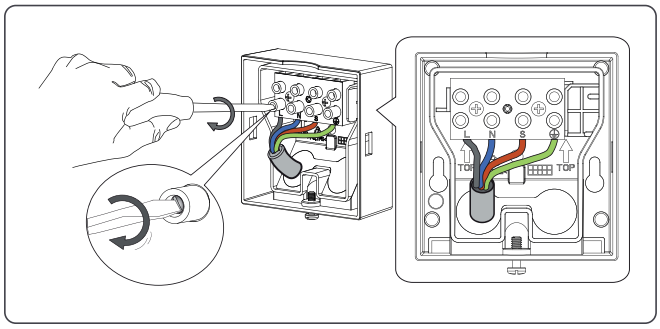

➤ LED-Strahler auf Sockel stecken und einrasten.

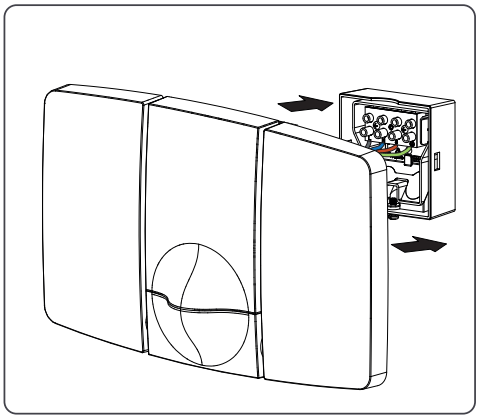

➤ Schraube festdrehen.
➤ Schutzfolie abziehen.

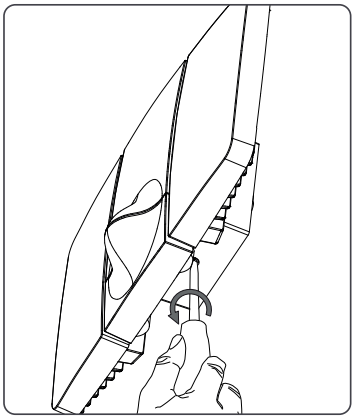

➤ LED-Strahler mit Netz verbinden.

ⓘ Der Melder benötigt ca. 40 s Vorwärmzeit.

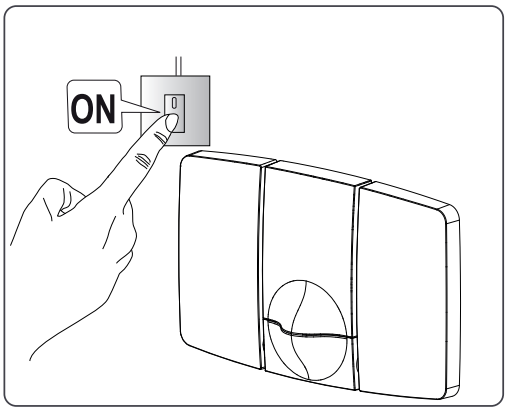

5. Beschreibung

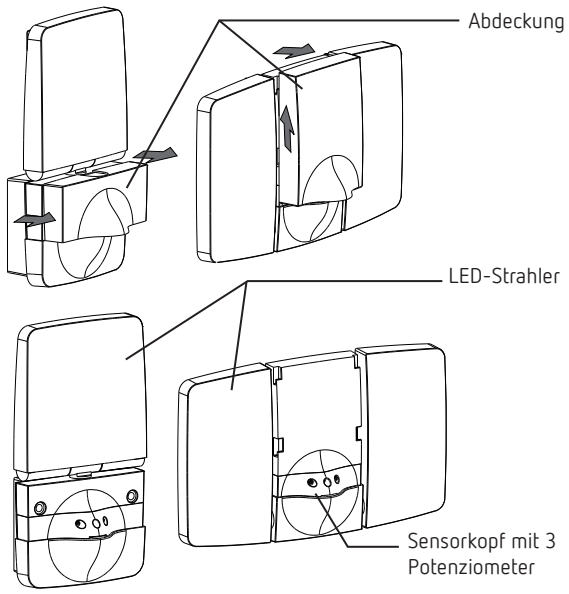

ⓘ Der LED-Strahler besitzt 3 Potenziometer, um Zeit (Min), Helligkeit (Lux) und Funktionsmodus einzustellen.

Helligkeit (LUX) einstellen

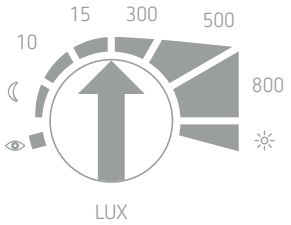

- Potenziometer auf „Teach-In 👁" stellen; der Bewegungsmelder speichert nach 15 s die aktuelle Umgebungshelligkeit als zukünftige Einschalthelligkeit.
- Potenziometer in Richtung „Mond" stellen; der LED-Strahler schaltet erst ein, wenn es dunkel wird.
- Potenziometer in Richtung „Sonne" stellen; der LED-Strahler schaltet ein, wenn es hell wird.
- Potenziometer auf „Sonne" stellen, das Gerät arbeitet helligkeitsunabhängig.

Zeit (TIME) einstellen

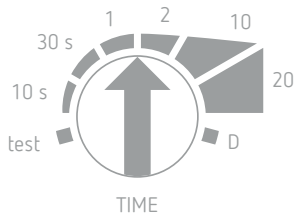

- Potenziometer auf „test" stellen; der Bewegungsmelder reagiert jetzt nur auf Bewegungen (Gehtest).
- Potenziometer auf gewünschte Zeit (10 s – 20 min) stellen.
- Potenziometer auf „D" stellen; Bewegungsmelder reagiert nur auf Helligkeit und ist immer eingeschaltet, wenn der eingestellte Helligkeitswert unterschritten wird (Bewegungsmelder ist deakiviert).

Funktionsmodus (MODE)

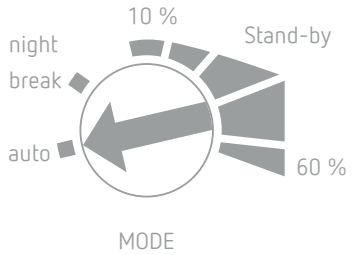

- Potenziometer auf „auto" stellen; LED-Strahler schaltet bei Bewegung in der Dunkelheit ein.
- Potenziometer auf „night break" stellen; LED-Strahler schaltet zeitweise über Nacht aus.

ⓘ Die Dauer der Nachtabschaltung „night break" berechnet das Gerät variabel anhand der aktuellen Dämmerungszeiten.

- Potenziometer auf „stand-by" stellen: LED-Strahler schaltet bei Dunkelheit auf eingestellten Dimmwert (10 % - 60 %) und bei Bewegung auf 100 %.

6. LED-Strahler ausrichten

theLeda P12

ⓘ 180° drehbar, z. B. für Fassadenbeleuchtung

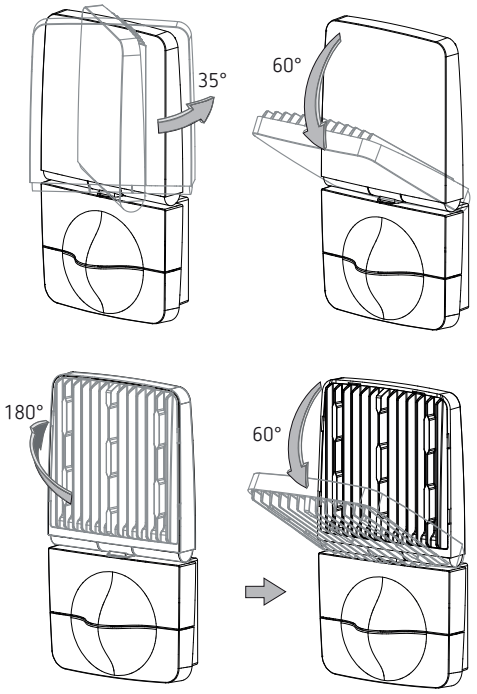

theLeda P24

ⓘ 22° schwenkbar, ohne Abstandshalter
30° schwenkbar, mit montiertem Abstandshalter
35° schwenkbar, bei Eckmontage

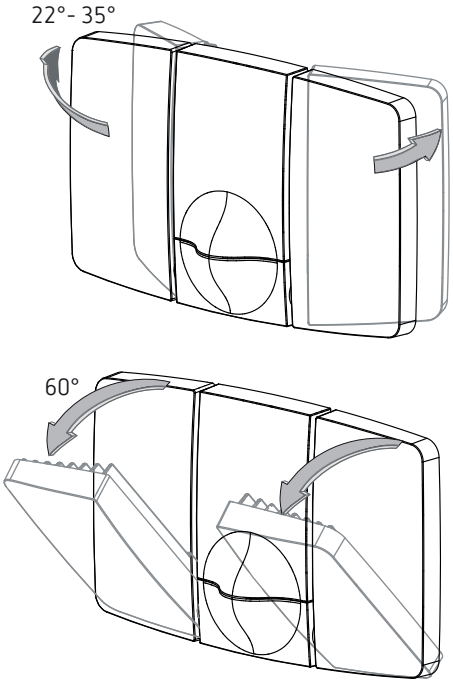

7. Abdeckclip verwenden

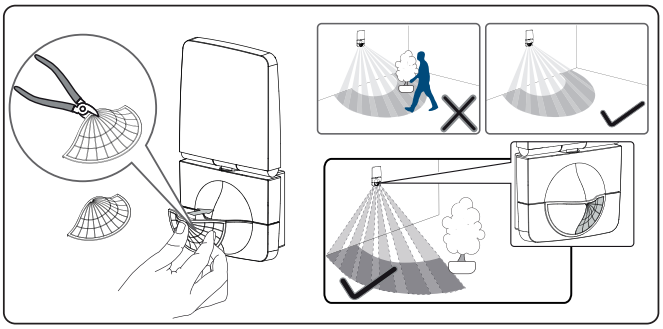

- ➤ Beigelegten Abdeckclip verwenden, um den Bewegungsmelder an den gewünschten Erfassungsbereich anzupassen.
- ➤ Mit einer Zange o.ä. den gewünschten Teil der Abdeckclips entfernen.
- ➤ Danach auf die Linse setzen.

8. Gehtest

Der Gehtest dient dazu, den Erfassungsbereich zu testen und ggf. einzuschränken.

- ➤ Potenziometer Zeit (TIME) auf „test" stellen.
  → Der Bewegungsmelder reagiert nun immer auf Bewegungen (unabhängig von der Helligkeit).
- ➤ Quer zum Erfassungsbereich gehen. Nachdem der Bewegungsmelder eine Bewegung erfasst hat, schaltet er für 2 s ein.

ⓘ Während des Tests auf die Gehrichtung achten.

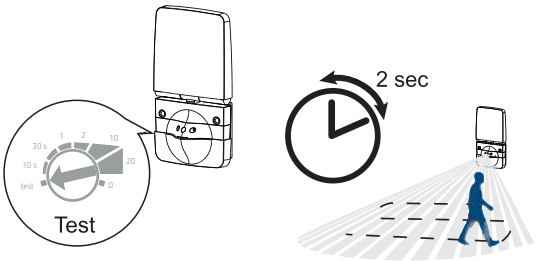

9. Einstellungen und Funktionen

Normalbetrieb

Einstellung:

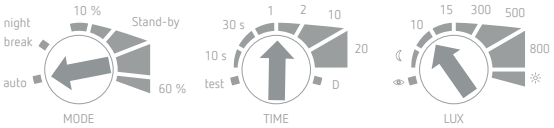

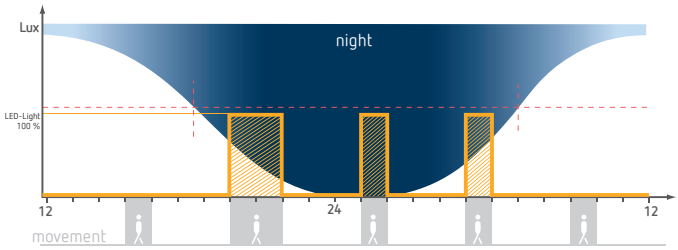

ⓘ LED-Strahler schaltet bei Bewegung in der Dunkelheit ein.

Mit 30 % Grundhelligkeit (10 % – 60 % möglich)

Einstellung:

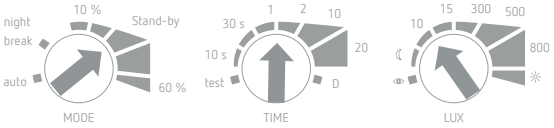

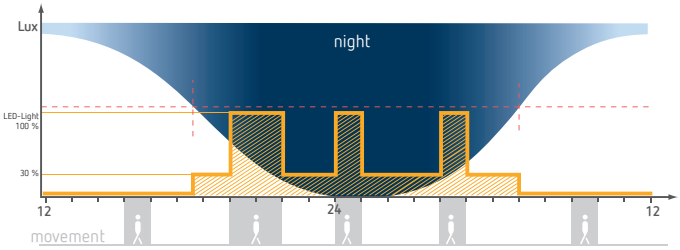

ⓘ LED-Strahler strahlt bei Dunkelheit auf eingestellte 30 %. Bei Bewegung schaltet er auf 100 %.

Nachtabschaltung „night break"

Einstellung:

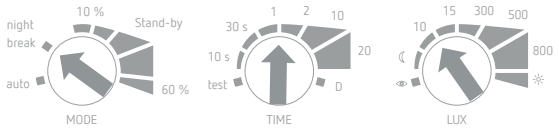

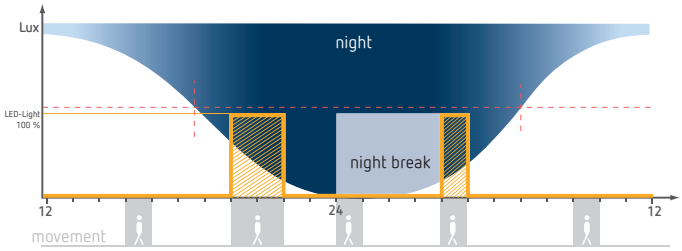

ⓘ LED-Strahler schaltet zeitweise über Nacht aus.

Funktion Dämmerungsschalter

Einstellung:

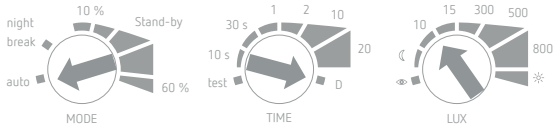

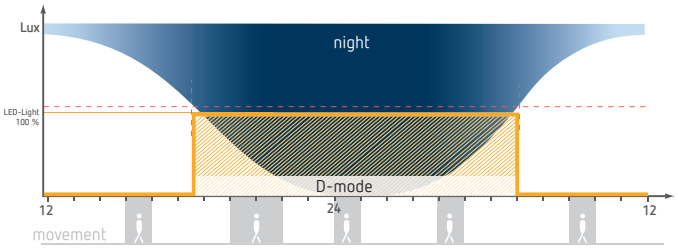

ⓘ Bewegungsmelder reagiert nur auf Helligkeit. LED-Strahler ist immer eingeschaltet, wenn der eingestellte Helligkeitswert unterschritten wird.

Funktion Dämmerungsschalter mit Nachtabschaltung

Einstellung:

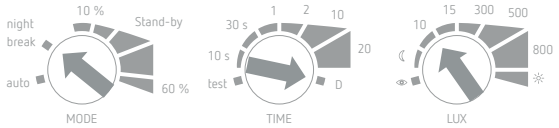

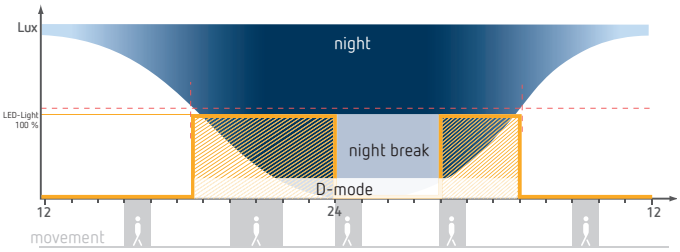

Funktion Dämmerungsschalter (z. B. 30 %)

Einstellung:

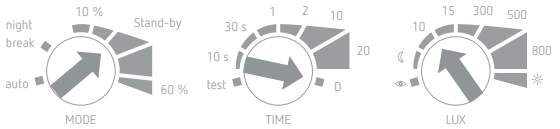

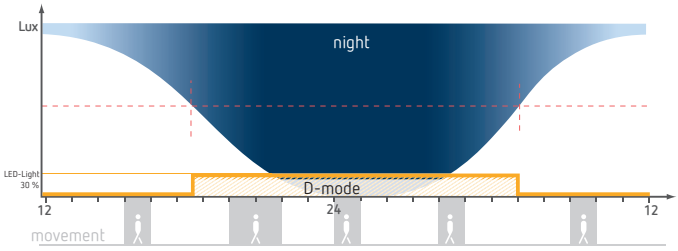

ⓘ Bewegungsmelder reagiert nur auf Helligkeit. LED-Strahler ist immer auf 30 % eingeschaltet , wenn der eingestellte Helligkeitswert unterschritten wird.

Dauer ein 100 %

Einstellung:

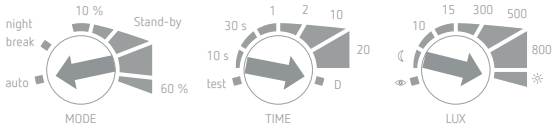

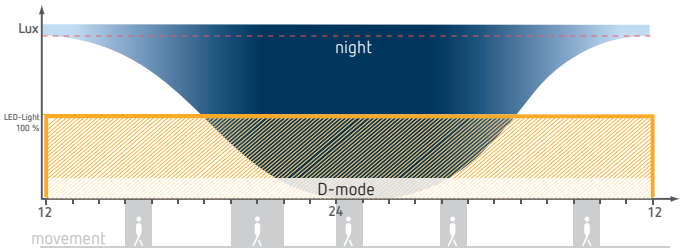

ⓘ LED-Strahler strahlt ununterbrochen auf 100 % Helligkeit.

Dauer ein (z. B. 30 %)

Einstellung:

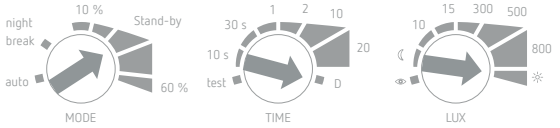

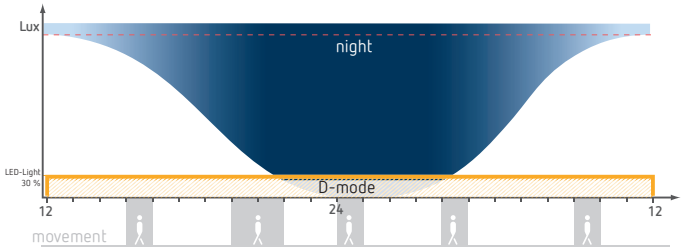

ⓘ LED-Strahler strahlt ununterbrochen auf 30 % Helligkeit.

Dauer ein mit Nachtabschaltung

Einstellung:

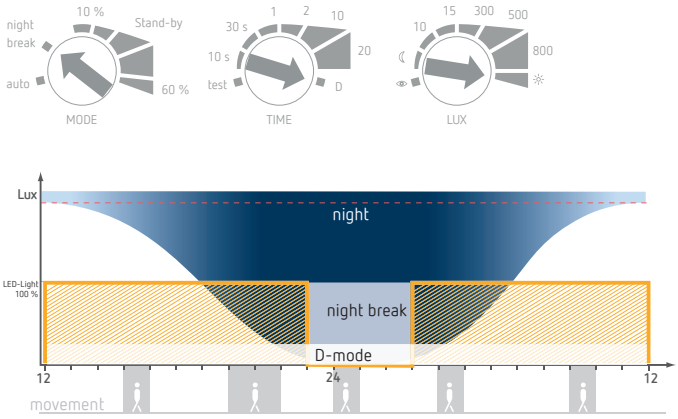

Bewegungsmelder ohne Helligkeitsmessung

Einstellung:

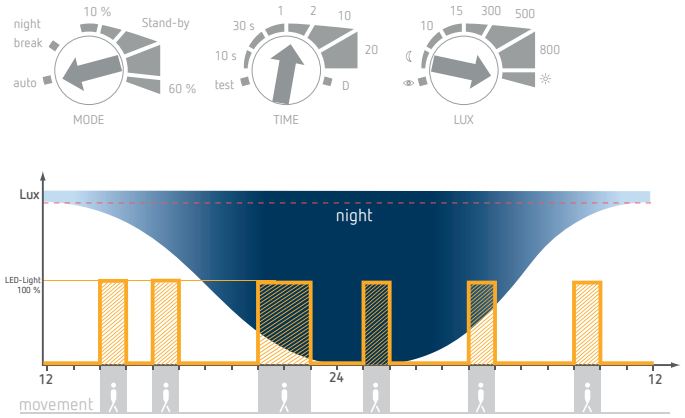

ⓘ LED-Strahler schaltet bei jeder Bewegung ein, unabhängig von der Umgebungshelligkeit.

Bewegungsmelder ohne Helligkeitsmessung (z. B. 30 %)

Einstellung:

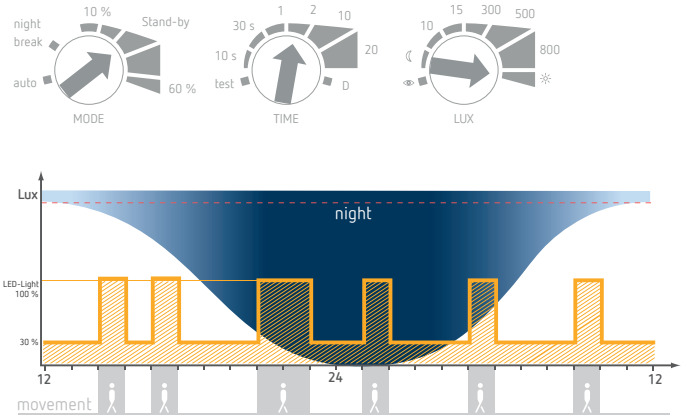

ⓘ LED-Strahler strahlt dauerhaft mit einer Grundhelligkeit von 30 %. Er schaltet bei jeder Bewegung ein (auf 100 % Helligkeit), unabhängig von der Umgebungshelligkeit.

Bewegungsmelder ohne Helligkeitsmessung + Nachtabschaltung

Einstellung:

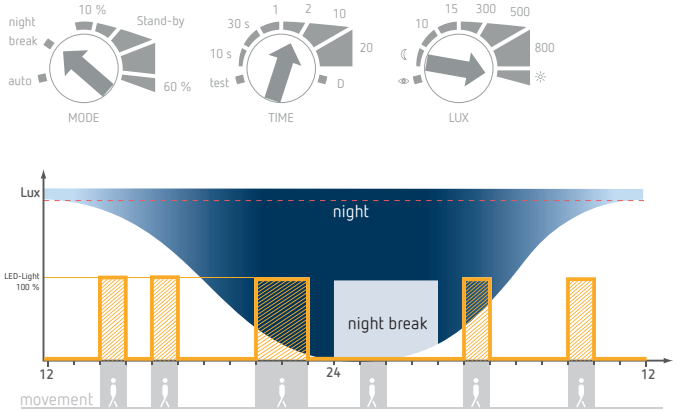

Manuelle Betätigung

Über einen Unterbrechertaster läßt sich die Beleuchtung manuell einschalten.

ⓘ Es muss ein Unterbrechertaster angeschlossen sein.

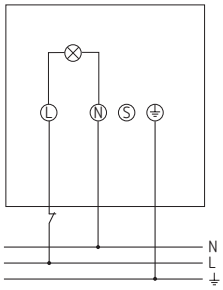

➤ Unterbrechertaster kurz betätigen (max. 1,5 s).
→ Die Beleuchtung schaltet ein mit der voreingestellten Zeit.

➤ Unterbrechertaster 2 x kurz betätigen (innerhalb von 1,5 s).
→ Die Beleuchtung bleibt für 6 Stunden eingeschaltet (Dauerlicht).

➤ Um die Beleuchtung auszuschalten, Unterbrechertaster 1 x kurz betätigen (max. 1,5 s).
→ Der Melder schaltet nach der eingestellten Nachlaufzeit aus.

ⓘ Wird der Unterbrechertaster länger als 2 s gedrückt, startet der Melder wieder (Aufwärmphase).

10. Einstellungen mit Fernbedienung

Sie können Einstellungen auch mit den Fernbedienungen theSenda P und theSenda S vornehmen.

ⓘ Wenn eine neue Funktion / Parameter eingestellt wird, blinkt der Melder 3 x zur Bestätigung.

Einstellungen mit theSenda P (9070910)

Folgende Parameter bzw. Funktionen können mit theSenda P eingestellt werden:

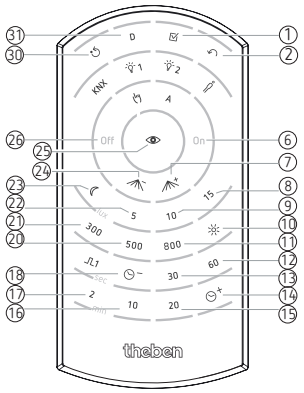

①	Test	Test-Modus, endet nach 10 min
②	Auto	zurück in den Automodus
⑥	On	Licht einschalten (8 h)
⑦	Range +	Empfindlichkeit erhöhen
⑧	15 Lux	Helligkeitssollwert 15 Lux
⑨	10 Lux	Helligkeitssollwert 10 Lux
⑩	Lux On	Deaktivierung der Helligkeitsmessung
⑪	800 Lux	Helligkeitssollwert 800 Lux
⑫	60 s	Nachlaufzeit Licht 60 s
⑬	30 s	Nachlaufzeit Licht 30 s
⑭	max. Time	max. Nachlaufzeit Licht, 20 min
⑮	20 min	Nachlaufzeit Licht 20 min
⑯	10 min	Nachlaufzeit Licht 10 min
⑰	2 min	Nachlaufzeit Licht 2 min
⑱	min. Time	min. Nachlaufzeit Licht, 10 s
⑳	500 Lux	Helligkeitssollwert 500 Lux
㉑	300 Lux	Helligkeitssollwert 300 Lux
㉒	5 Lux	Helligkeitssollwert 5 Lux
㉓	min. Lux	min. Helligkeitssollwert, 1 lx
㉔	Range –	Empfindlichkeit reduzieren
㉕	Teach-in	Einlernen des Helligkeitssollwertes
㉖	Off	Licht ausschalten
㉚	Reset	Neustart des Melders
㉛	D-Modus	Dämmerungsschalter (Bewegungsmelder deaktiviert)

Einstellungen mit theSenda S (9070911)

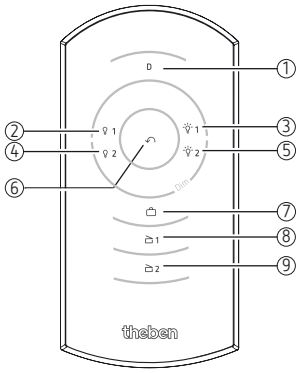

①	D-Modus	Dämmerungsschalter (Bewegungsmelder deaktiviert)
②④	Off	kurzer Tastendruck -> Licht ausschalten
		langer Tastendruck -> Licht abdimmen
③⑤	On	kurzer Tastendruck -> Licht einschalten
		langer Tastendruck -> Licht aufdimmen
⑥	Auto	zurück in den Automodus
⑦	Ferien-Modus	Anwesenheitssimulation
⑧	Lichtszene 1	Taste kurz drücken -> der Dimmwert von 33 % wird eingestellt
⑨	Lichtszene 2	Taste kurz drücken -> der Dimmwert von 66 % wird eingestellt

Ferien-Modus

Beim Ferien-Modus handelt es sich um eine Anwesenheitssimulation, die bei zeitweiliger Abwesenheit dem Schutz vor Einbruch dienen soll.

11. Technische Daten

Betriebsspannung:	230 V ± 10 %
Frequenz:	50–60 Hz
Eigenverbrauch Licht Ein: theLeda P12: theLeda P24:	 11 W 20 W
Standby Leistung:	max. 0,4 W
Leistung LED (Lichtstrom): theLeda P12: theLeda P24:	 900 lm 900 lm x 2
Farbtemperatur:	4000 K
Farbwiedergabeindex:	CRI > 80
Lebensdauer:	L80/B10 / 50.000 h
Schutzart:	IP 55 nach EN 60529
Schutzklasse:	II nach EN 60598-1
Betriebstemperatur:	–25 °C ... +45 °C
Einstellbereich Helligkeit:	5 – 800 lx / ∞
Bereich Einschaltdauer:	10 s – 20 min
Erfassungswinkel:	180°
Erfassungsbereich: quer: frontal:	max. 12 m max. 5 m
Montagehöhe:	1,8 m - 2,5 m
Energieefizienzklasse:	A+

12. Kontakt

Theben AG
Hohenbergstr. 32
72401 Haigerloch
DEUTSCHLAND
Tel. +49 7474 692-0
Fax +49 7474 692-150

Hotline
Tel. +49 7474 692-369
hotline@theben.de
Addresses, telephone numbers etc.
www.theben.de