DALI Expander

Datenblatt

Expander with Power Supply

Einheit zur einfachen Erweiterung eines DALI-Kreises mit integrierter Busversorgung

Art. Nr. 89453847

DALI Expander Expander with Power Supply

Überblick

- Einheit zur Erweiterung eines DALI-Kreises
- Ermöglicht die Steuerung von mehreren DALI-Geräten über eine DALI-Adresse
- Für den übergeordneten DALI-Kreis verhält sich der DALI Expander wie ein DALI EVG (DALI IN) mit einer DALI-Adresse
- Ausgang (DALI OUT) mit DALI Stromversorgung (200mA) zum Versorgen von DALI-EVGs und DALI Steuergeräten
- Broadcast-Weiterleitung der am Eingang (DALI IN) empfangenen DALI Befehle an den Ausgang (DALI OUT)
- QUERY LAMP FAILURE-Abfrage des Subkreises (ab Firmware V1.2)
- Alternative Steuermöglichkeit des DALI- Ausgangskreises über den Switch&Dim-Eingang (Broadcast)
- Galvanische Trennung zwischen den DALI-Kreisen
- Mehrfachausführung der DALI Klemmen

Spezifikation, Kenndaten

Typ	DALI Expander
Artikelnummer	89453847
Versorgung	100V-240V AC
typ. Stromaufnahme DALI Eingang (DALI IN)	2 mA
Ausgang (DALI OUT), Stromversorgung	200 mA
Eingang/Ausgang	DALI / DALI
Geometrie	120mm x 41mm x 21mm
Arbeitstemperatur	-20°C bis +60°C
Schutzart	IP20

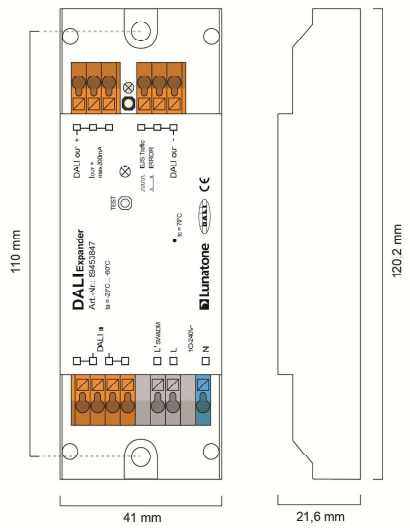

Geometrie

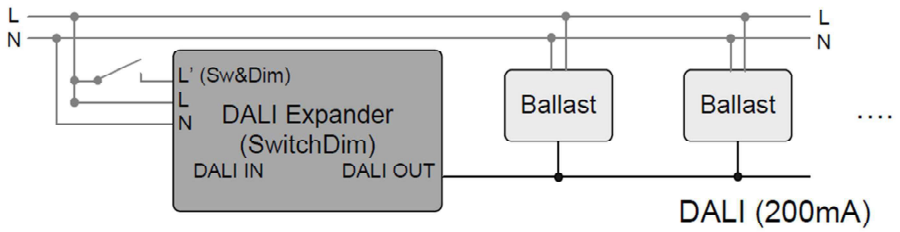

Steuerung von DALI-Lasten via Switch/Dim

© 2016-12-21, Lunatone Industrielle Elektronik GmbH

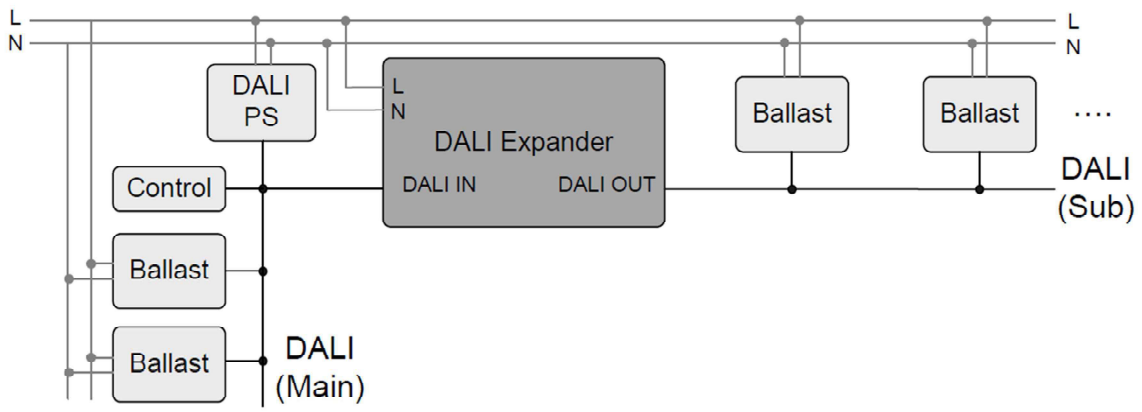

Erweiterung eines DALI-Kreises (Main) mit einem DALI-Subkreis (die Steuerbefehle an die Adresse des DALI Expanders werden Broadcast in den DALI Subkreis weitergeleitet)

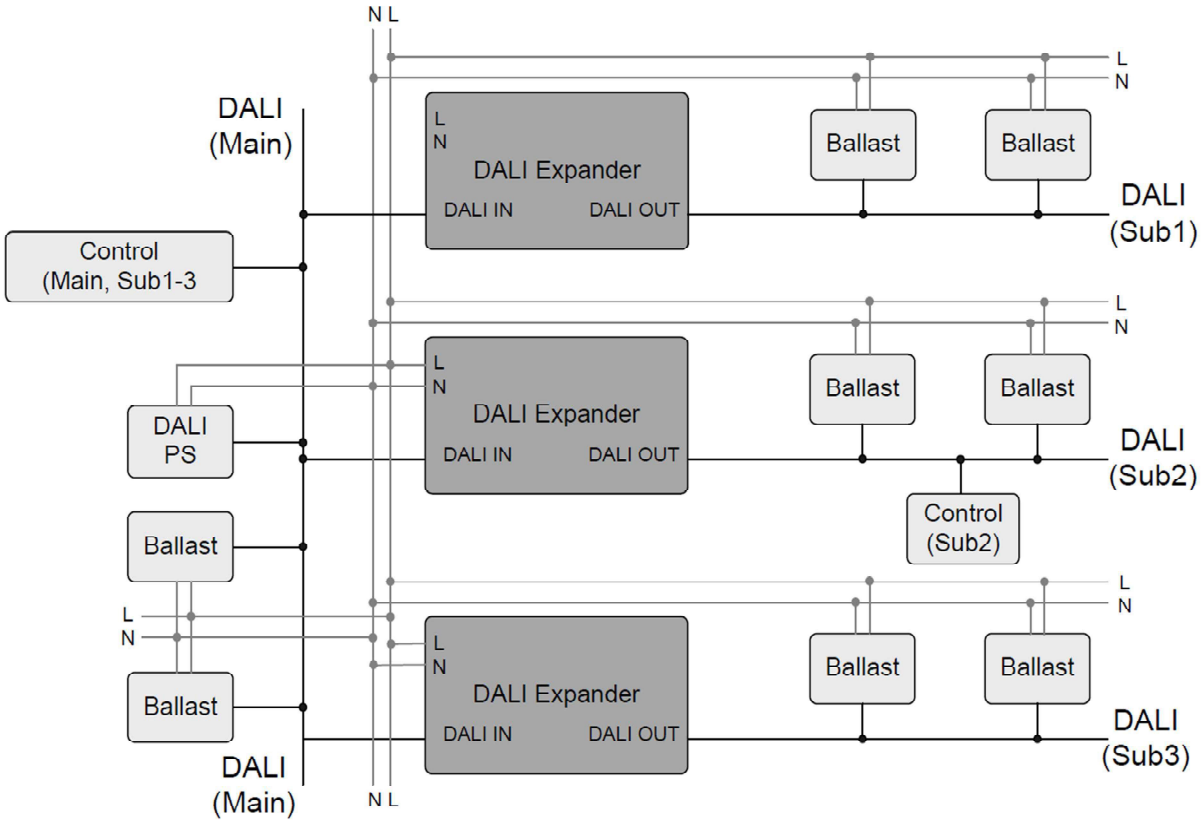

Erweiterung eines DALI-Kreises (Main) mit mehreren Broadcast steuerbaren DALI-Unterkreisen. Das zusätzliche Steuergerät in DALI (Sub2) ermöglicht die gezielte Steuerung dieses Subkreises

Funktion

Der DALI-Expander dient zur Erweiterung von DALI-Kreisen. Er repräsentiert eingangsseitig einen Teilnehmer am Bus und leitet die empfangenen Befehle Broadcast an den Subkreis weiter. Damit können alle am Ausgang angeschlossenen Geräte über eine DALI-Adresse gesteuert werden. Für den Ausgang stellt der Expander selbst die DALI-Versorgung zur Verfügung (200mA). Bei den weitergeleiteten Befehlen gibt es keine

 © 2016-12-21, Lunatone Industrielle Elektronik GmbH

Einschränkung hinsichtlich device-type spezifischer Befehle. Es wird auch der DALI2 Befehl „Goto Last Active Level“ unterstützt (ab Firmware V1.3).

Mit dem Testbutton kann eine Testsequenz gestartet und wieder gestoppt werden um den DALI-Subkreis testen zu können. Ab Firmware-Version 1.4 führt ein SystemFailure am Eingang auch zu einem SystemFailure am Ausgang. Wenn gewünscht kann der DALI-Subkreis durch 2malige Betätigung des Testbuttons (Testsequenz ein, Testsequenz aus) wieder eingeschalten werden.

Ab Firmwareversion 1.2 besteht auch die Möglichkeit abzufragen ob ein LAMP FAILURE im Subkreis vorliegt. Bedingt durch das strikte DALI-Timing kann die Antwort der Sekundärseite nicht rechtzeitig an den Host zurückgesendet werden, deshalb müssen die in der Folge genannten Befehle 2x hintereinander gesendet werden (die Antwort an den Host ist immer jene der vorhergehenden Abfrage).

DALI commands:

Query Actual Level (=255 on Lamp Failure)

Query Status (Bit[1]=1 on Lamp Failure)

Query LampFailure (answer = YES on LampFailure)

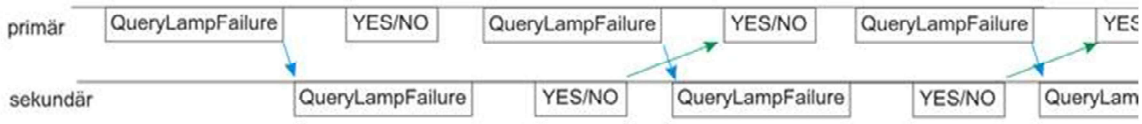

DALI-Timing: Query Lamp Failure

Anwendungsbeispiel

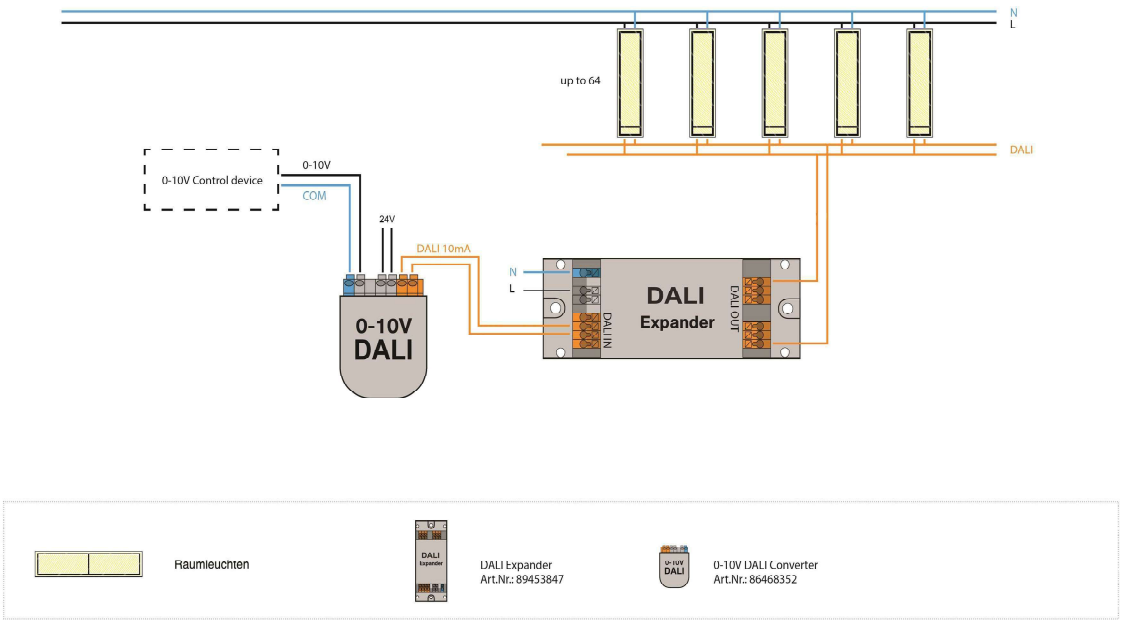

Steuerung von 64 DALI-Leuchten mit einem 0-10V Steuergerät in Kombination mit einem 0-10V auf DALI-Konverter (ArtNr: 86458352)

 © 2016-12-21, Lunatone Industrielle Elektronik GmbH

Bestellinformation

ArtNr. 89453847: DALI Expander, Einheit zur Erweiterung eines DALI-Kreises mit integrierter DALI-Busversorgung

Weiterführende Informationen und Zubehör

DALI-Cockpit – kostenlose Konfigurations-software für DALI-Systeme
http://lunatone.at/de/dali-systeme/software/

DALI-Produkte von Lunatone
http://www.lunatone.at/de/

Lunatone Datenblätter und Manuals
http://lunatone.at/de/downloads/

Kontakt:

Technische Fragen: support@lunatone.com

Anfragen: sales@lunatone.com

www.lunatone.com

Disclaimer

Änderungen vorbehalten. Alle Angaben ohne Gewähr. Das Datenblatt bezieht sich auf den aktuellen Auslieferzustand

Die Kompatibilität mit anderen Geräten ist vor der Installation zu prüfen.