Solarleuchte - Professional Line

XSolar GL-S

anthrazit
EAN 4007841 009830
Art.-Nr. 009830

365 TAGE LICHT — Light 365 days of the year
20 m² — 20 qm
4000 K — 4000K neutral white
infrared sensor 140°
max. 5 m
IP44
2 lux
ideal 1 m
electricity independent
energy saving

Funktionsbeschreibung

Effizient. Elegant. Flexibel. Sensor LED-Leuchte XSolar GL-S. Ideal für Wege, Einfahrten, Garten und Terrasse. Kein Stromanschluss nötig. 140° Erfassung, 4000 K neutralweißes Licht. Temperaturresistenter Lithium-Ferrum-Akku mit bis zu 60 Tagen Leuchtreserve. Optionale Grundhelligkeit. Mit hochwertigem, monokristallinem Glas Solar-Panel, innovativem LED System mit 150 lm, intelligentem Sensor mit Fresnel-Linse und patentierter, intelligenter Mikroprozessorsteuerung.

Technische Daten

Abmessungen (L x B x H)	188 x 194 x 1178 mm
Sensortechnologie	Passiv Infrarot
Leistung	1,2 W
gemessener Lichtstrom (360°)	150 lm
Farbtemperatur	4000 K
Farbabweichung LED	SDCM5
Farbwiedergabeindex	80-89
Mit Leuchtmittel	Ja, STEINEL LED-System
Leuchtmittel	LED nicht austauschbar
Lebensdauer LED (Max. °C)	50000 Std
Lichtstromrückgang nach LM80	L70B10
Sockel	Ohne
LED Kühlsystem	Passive Thermo Control
Mit Bewegungsmelder	Ja
Erfassungswinkel	140 °
segmentweise Ausblendung	Nein
Elektronische Skalierbarkeit	Nein
Mechanische Skalierbarkeit	Nein
Reichweite Radial	r = 1.5 m (3 m²)

Reichweite Tangential	r = 5 m (31 m²)
Dämmerungsschalter	Ja
Dämmerungseinstellung	2 lx
Zeiteinstellung	10 s – 0,5 Min.
Grundlichtfunktion	Ja
Grundlichtfunktion Zeit	Ganze Nacht
Funktionen	Bewegungssensor
Softlichtstart	Nein
Schlagfestigkeit	IK03
Schutzart	IP44
Schutzklasse	III
Umgebungstemperatur	-20 – 40 °C
Werkstoff des Gehäuses	Aluminium
Werkstoff der Abdeckung	Kunststoff transparent
Herstellergarantie	5 Jahre
Einstellungen via	Potis
Montageort	Stand
Variante	anthrazit
VPE1, EAN	4007841009830

XSolar GL-S

anthrazit
EAN 4007841 009830
Art.-Nr. 009830

Sensorerfassungsbereich

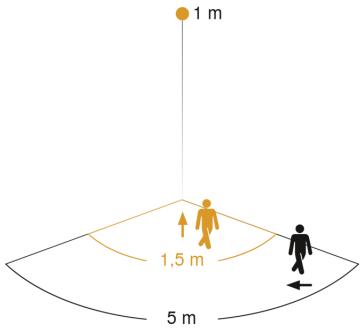

Mögliche Montagehöhe: –
Orange: radial
Schwarz: tangential
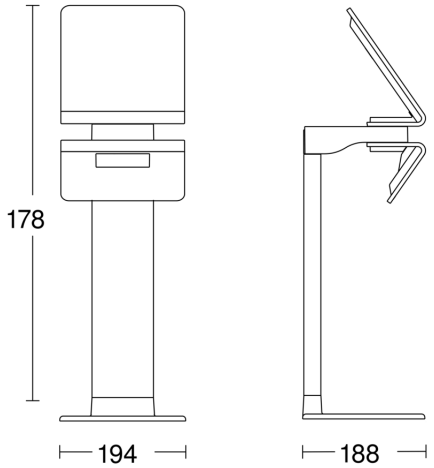
Maßzeichnung