Bewegungsmelder - Professional Line

HF 3360

DALI-2 Input Device - UP eckig
EAN 4007841 057336
Art.-Nr. 057336

high frequency sensor 360° | max. Ø 8 m | IP20 | 2 - 1000 lux | ideal 2 - 2,8 m | energy saving | 5 years manufacturer's warranty steinel-professional.de/garantie | CE

Funktionsbeschreibung

Der lässt sich durch nichts aufhalten. Hochfrequenz-Bewegungsmelder HF 3360, ideal für Kellergänge, Treppenhäuser, Parkhäuser, Montagehöhe 2,8 m Höhe, 360° Erfassung, Reichweite 1 – 8 m (radial), temperaturunabhängige Erfassung, HF-Sensortechnik durchdringt auch Glas, Holz und Leichtbauwände. Erhältlich jeweils in runder und eckiger Aufputz- und Unterputz-Ausführung. DALI-2 Input Device erlaubt Sensoren, die erhobenen Sensordaten an übergeordnete Lichtmanagement-Systeme (z.B. LiveLink) zu übermitteln.

HF 3360

DALI-2 Input Device - UP eckig
EAN 4007841 057336
Art.-Nr. 057336

Technische Daten

Ausführung	Bewegungsmelder
Abmessungen (L x B x H)	64 x 94 x 94 mm
Netzanschluss	12 – 22,5 V
Eigenverbrauch	0,5 W
Versorgungsspannung Detail	Dali-Bus
Anzahl DALI-Teilnehmer	5
Sensortechnologie	Hochfrequenz
Anwendung, Ort	Innenbereich
Montageort	Wand, Decke, Ecke
Montageart	Unterputz
Montagehöhe	2,00 – 4,00 m
Reichweite Radial	Ø 8 m (50 m^2)
Reichweite Tangential	Ø 8 m (50 m^2)
HF-Technik	5,8 GHz
Erfassungswinkel	360 °
Öffnungswinkel	180 °
optimale Montagehöhe	2,8 m
Mechanische Skalierbarkeit	Nein
Unterkriechschutz	Ja
segmentweise Ausblendung	Nein
Elektronische Skalierbarkeit	Ja

Erfassung	ggf. durch Glas, Holz und Leichtbauwände
Dämmerungseinstellung Teach	Nein
Dämmerungseinstellung	2 – 1000 lx
Steuerausgang, Dali	Adressable/Slave
Konstantlichtregelung	Nein
Grundlichtfunktion	Nein
Einstellungen via	Bus
Mit Fernbedienung	Nein
Vernetzung	Ja
Art der Vernetzung	Master/Slave
Schutzart	IP20
Werkstoff	Kunststoff
Umgebungstemperatur	-20 – 50 °C
Anwendung, Raum	Funktionsraum / Nebenraum, Treppenhaus, WC / Waschraum, Parkhaus / Tiefgarage, Innenbereich
Farbe	Weiß
Farbe, RAL	9003
Ausweise, Zertifikate	DALI-2
Herstellergarantie	5 Jahre
Variante	DALI-2 Input Device - UP eckig
VPE1, EAN	4007841057336
Technologie, Sensoren	Hochfrequenz, Lichtsensor

Zubehör

EAN 4007841 009151	Smart Remote
EAN 4007841 035174	Eckwandhalter 3000
EAN 4007841 056681	Schwarze Blende für den HF 3360

HF 3360

DALI-2 Input Device - UP eckig
EAN 4007841 057336
Art.-Nr. 057336

Sensorerfassungsbereich

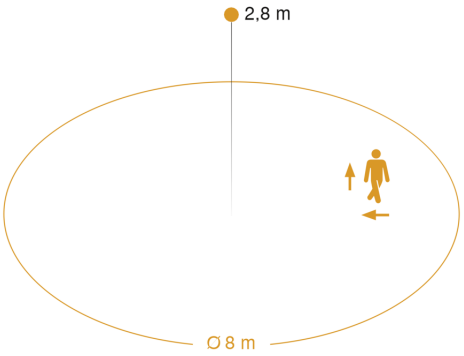

Mögliche Montagehöhe: 2,00 m – 4,00 m
Orange: radial und tangential

Maßzeichnung

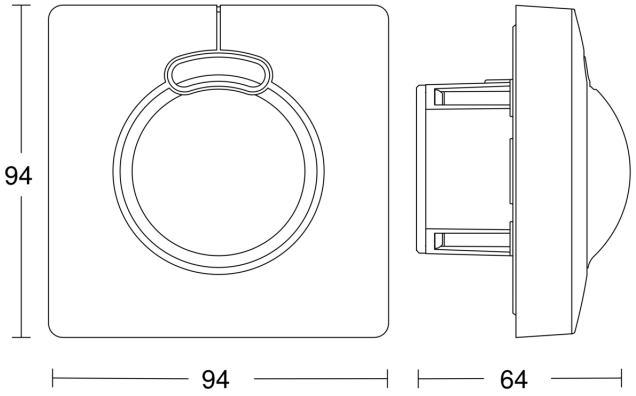
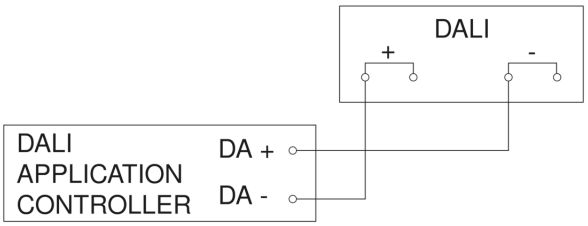
Schaltplan