Gestängeleuchte ROCIA.focus - RFD 600/850/D

113181000-00679131

Waldmann
ENGINEER OF LIGHT.

Bestückung	LED Energieeffizienzklasse A+
Betriebsgerät	Elektronisches Vorschaltgerät im Gehäuse
Anschlusswerte	100-240 V; 50/60 Hz
Leistungsaufnahme	ca. 9 W
Leuchtenlichtstrom	ca. 600 lm
Leuchtenlichtausbeute	ca. 67 lm/W
Lichtverteilung	direkt, engstrahlend
Lichtfarbe	neutralweiß, ca. 5000 K
Farbwiedergabe (Ra)	> 80
Entblendung	Optik
Schutzart	IP 65
Schutzklasse	I
Technik	schaltbar, stufenlos dimmbar
Bedienung	Drucktaster
Leuchtengehäuse	Aluminium, eloxiert, schwarz
Lampenabdeckung	Glasblende
Leuchtengestänge	Aluminiumprofil, eloxiert, schwarz
Gelenkentlastung	Feder
Gewicht (netto)	ca. 1.7 kg
Netzanschlussleitung	ca. 3 m; Netzstecker CEE 7/VII
Befestigung	Anschraubflansch; Sockel, Tischklemme (Zubehör), Wandwinkel (Zubehör)
Besonderheiten	Spot mit 10°-Abstrahlwinkel

CE

CEE 7/VII

Beleuchtungsstärken

Messabstand: 50 cm

Em: 5088 lx
Emax: 30053 lx
Emin: 682 lx

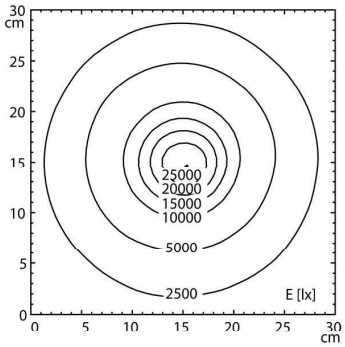

Lichtstärkeverteilung (LVK)

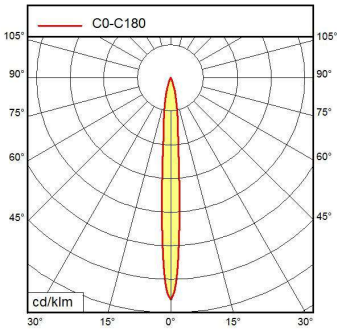

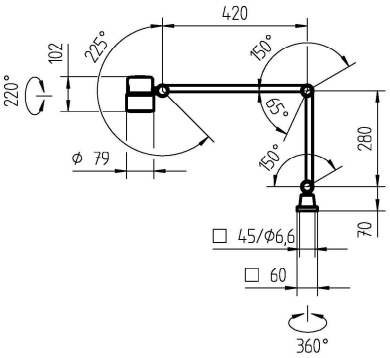

© 03.2018 H. Waldmann GmbH & Co. KG