Casambi CBU-ASD Installationsanleitung

Installationsanleitung für Casambi CBU-ASD in kundenspezifischen Licht-Projekten
Version 1.2
26. 01.2015

CASAMBI

www.casambi.com info@casambi.com

Casambi CBU-ASD
Installationsanleitung

Direkt Anschluss von DALI oder 0-10V Treibern

0,4 Nm 0,75-1,5 mm ²

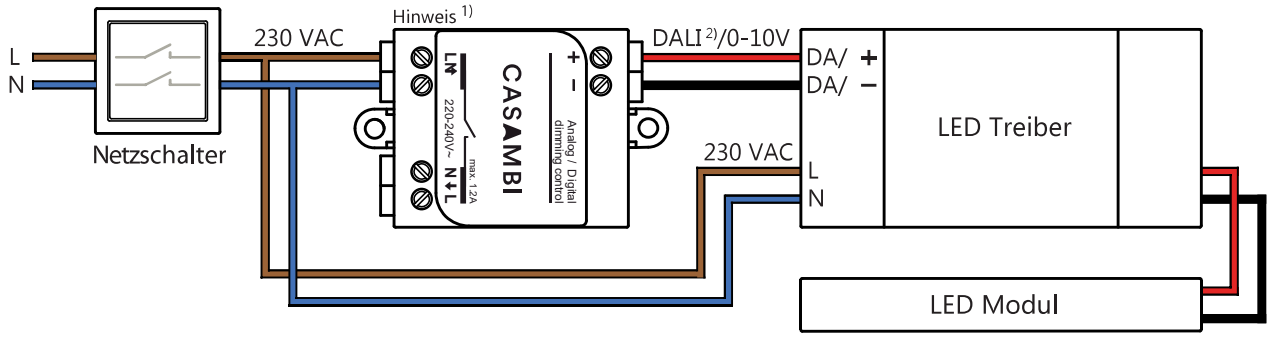

Ansschluss des Schaltausgang über externes Relais

0,4 Nm 0,75-1,5 mm ²

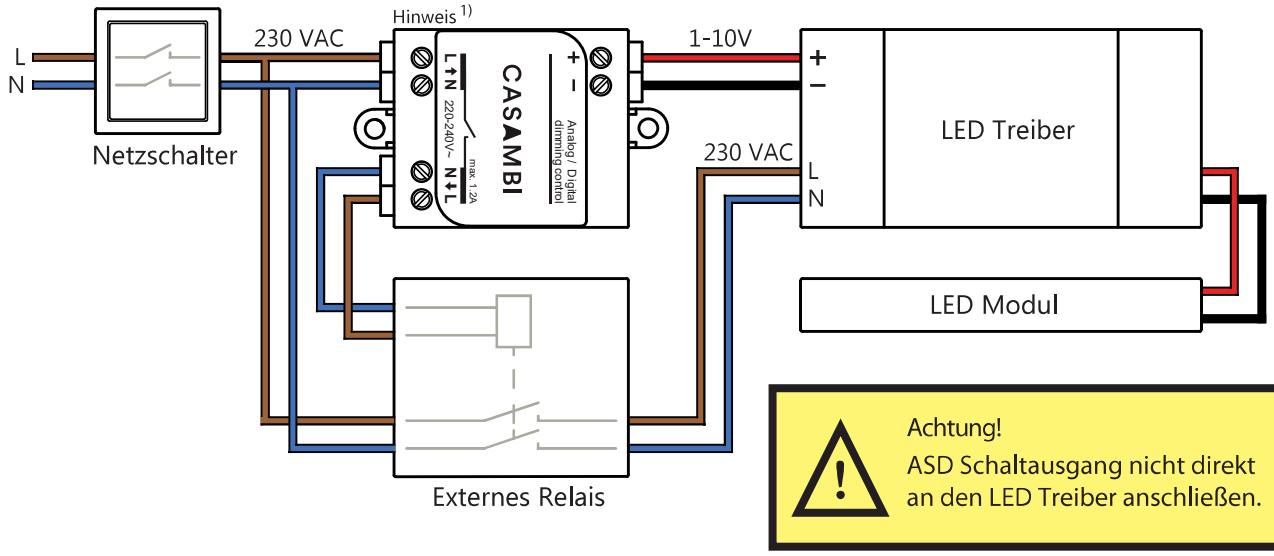

Achtung!
ASD Schaltausgang nicht direkt an den LED Treiber anschließen.

Hinweis 1. CBU-ASD ist ein Schutzklasse II Gerät. Die Montage muss in einer Installationsdose oder in der Leuchte erfolgen.

Hinweis 2. CBU-ASD entspricht nicht IEC 60929 und kann daher nicht mit einem existierenden DALI-Netzwerk verbunden werden.

Casambi Technologies Oy
Linnoitustie 4 A
02600 Espoo, Finland

www.casambi.com
info@casambi.com
tel. +358 10 501 2950

CASAMBI

Reichweite

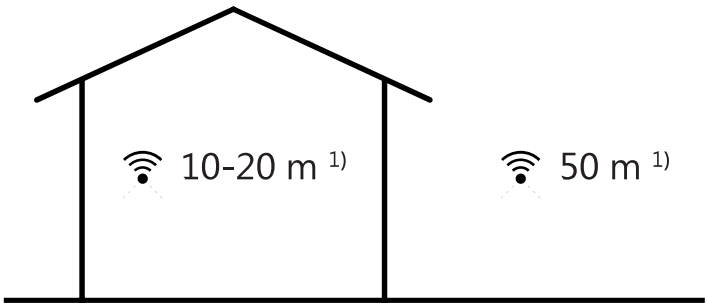

Casambi verwendet Netzwerktechnologie, d.h. jedes CBU-ASD wirkt auch als Repeater. Durch den Einsatz von mehreren CBU-ASD können größere Recihweiten erreicht werden.

Casambi app erhältlich bei:

Download on the App Store

ANDROID APP ON Google play

Kompatibel mit:

iPhone 4S oder höher
iPad 3 oder höher
iPod Touch 5th Gen oder höher

Android 4.4 KitKat oder höher ab 2013 mit vollem Bluetooth 4.0 support

Hinweis 1. Die Reichweite ist stark von den umliegenden Hindernissen wie Wände und Baumaterialien abhängig.

Dimmen ohne App mit dem Wandschalter

1. Beleuchtung mit dem Wandschalter Einschalten

2. Kurzes Auschalten und wieder Einschalten innerhalb von 1 Sec. Die Beleuchtung dimmt langsam hoch.

3. Erneutes kurzes Auschalten und wieder Einschalten bei dem gewünschten Dimmwert. Der aktuelle Dimmwert wird gespeichert.

4. Erfolgt das zweite Aus-/Einschalten nicht innerhalb von 8 Sec. dimmt die Beleuchtung bis auf 100% hoch.

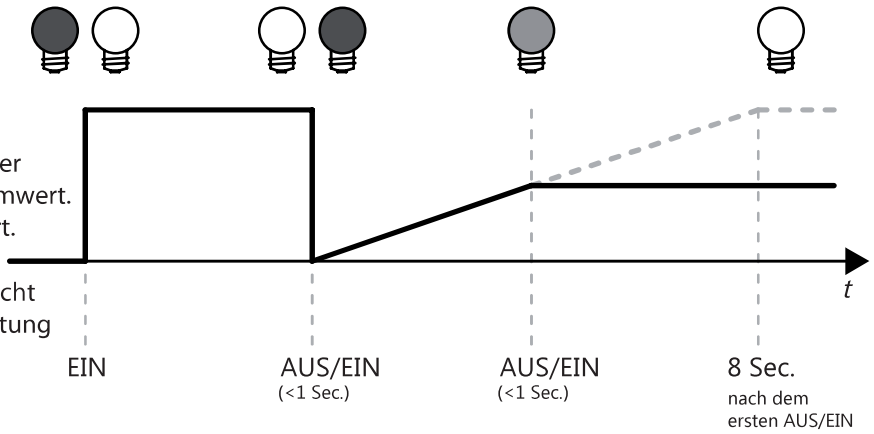

CASAMBI

Abmessungen

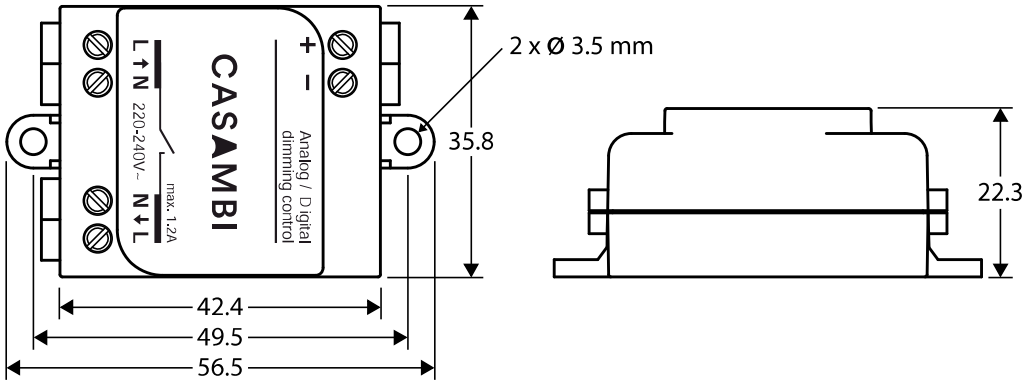

Technische Daten

Spannungsversorgung	
Netzspannungsbereich:	220-240 VAC
Frequenz:	50 Hz
Max. Stromaufnahme:	1,2 A
Schaltausgang	
Relais:	SSR in der Phase
Netzspannungsbereich:	220-240 VAC
Frequenz:	50 Hz
0-10 V Schnittstelle	
Spannungsbereich:	0-10 VDC
Max. Steuerstrom:	7 mA
DALI Schnittstelle	
Busspannung:	12 VDC
Max. Steuerstrom:	7 mA
Funk Sender	
Sendefrequenz:	2,4...2,483 Ghz
Max. Sendeleistung:	+4 dBm

Betriebsbedingungen	
Umgebungstemperatur, ta:	-20...+70 °C
Max. Gehäusetemperature, tc:	+70 °C
Lagertemperatur:	-25...+75 °C
Max. relative Luftfeuchtigkeit:	0...80%, nicht kond.
Anschlussklemmen	
Querschnitt:	0,75-1,5 mm ^{2} Starre Leitung: 14-22 AWG Flex. Leitung: 14-22 AWG
Abisolierlänge:	6-7 mm
Anzugsdrehmoment:	0,4 Nm/4 Kgf.cm/2,6 Lb-In
Mechanische Daten	
Abmessungen:	56,5 x 35,8 x 22,3 mm
Gewicht:	48 g
Schutzarte:	IP20
Schutzklasse:	Schutzklasse II

Casambi Technologies Oy
Linnoitustie 4 A
02600 Espoo, Finland

www.casambi.com
info@casambi.com
tel. +358 10 501 2950